MX-FS8000

Sistema de Áudio Componente Hi-Fi Premium MP3/WMA/CD-DA/CD/USB

Manual do Usuário

Imagine as possibilidades

Obrigado por adquirir este produto Samsung.
Para receber um atendimento mais completo,
registre seu produto no site

www.samsung.com/register

SAMSUNG

Avisos de Segurança

PARA EVITAR CHOQUE ELÉTRICO, ENCAIXE TOTALMENTE OS CONECTORES MACHO-E-FÊMEA NA TOMADA.
NÃO EXISTEM PEÇAS INTERNAS QUE POSSAM SER REPARADAS PELO USUÁRIO. CONSULTE A EQUIPE DE ASSISTÊNCIA TÉCNICA QUALIFICADA PARA ESSE TIPO DE SERVIÇO.

	CUIDADO RISCO DE CHOQUE ELÉTRICO NÃO ABRA	
Este símbolo indica que há "tensão perigosa" dentro do produto, podendo causar riscos de choque elétrico ou ferimentos pessoais.	**CUIDADO** : PARA REDUZIR O RISCO DE CHOQUE ELÉTRICO, NÃO RETIRE A TAMPA POSTERIOR (ou TRASEIRA). NÃO EXISTEM PEÇAS INTERNAS QUE POSSAM SER REPARADAS PELO USUÁRIO. CONSULTE A ASSISTÊNCIA TÉCNICA QUALIFICADA PARA OBTER MANUTENÇÃO.	Este símbolo indica que instruções importantes acompanham o produto.

AVISO

- Para reduzir o risco de incêndio ou choque elétrico, não exponha este aparelho à chuva nem à umidade.

CUIDADO

- O aparelho não deve ser exposto a goteiras ou respingos e não deve servir de base para recipientes com líquido, como vasos.
- O plugue da fonte de alimentação é usado como um dispositivo de desconexão e deve estar prontamente acessível a qualquer momento.
- Utilize somente conectores e receptores devidamente aterrados.
  - Um aterramento inadequado pode resultar em choque elétrico ou danos ao equipamento. (somente equipamentos classe I)
- RADIAÇÃO A LASER VISÍVEL E INVISÍVEL DA CLASSE 3B QUANDO ABERTO. EVITE EXPOSIÇÃO AO RAIO (IEC 60825-1)
- ESTE PRODUTO EMITE LASER. O USO DE CONTROLES, AJUSTES OU O DESEMPENHO DE PROCEDIMENTOS DIFERENTES DOS ESPECIFICADOS NESTE MANUAL PODE RESULTAR EM EXPOSIÇÃO A RADIAÇÕES PERIGOSAS. NÃO ABRA A TAMPA NEM TENTE FAZER REPAROS. CONSULTE A ASSISTÊNCIA TÉCNICA QUALIFICADA PARA OBTER MANUTENÇÃO.

CLASS 1	**LASER PRODUCT**
KLASSE 1	**LASER PRODUKT**
LUOKAN 1	**LASER LAITE**
KLASS 1	**LASER APPARAT**
PRODUTO	**LASER CLASSE 1**

PRODUTO A LASER DA CLASSE 1

Este leitor de CDs está classificado como um produto a LASER da CLASSE 1.
O uso de controles e ajustes ou a execução de procedimentos diferentes dos especificados neste manual pode resultar em exposição a radiações perigosas.

PERIGO :

- RADIAÇÃO A LASER VISÍVEL E INVISÍVEL QUANDO ABERTO. EVITE EXPOSIÇÃO DIRETA AO RAIO.

- Pode ser cobrada uma taxa de administração se:
  a. Requisitar o atendimento de um engenheiro e o produto não apresentar defeito (em caso de informações contidas no manual do usuário).
  b. Encaminhar o produto para assistência técnica e não houver defeito no produto (em caso de informações contidas no manual do usuário).
- O valor da taxa de administração será informado antes que qualquer trabalho, ou visita domiciliar, seja executado.

Informações importantes sobre o uso

Precauções

- Certifique-se de que a fonte de alimentação AC em sua casa está em conformidade com a etiqueta de identificação localizado atrás do seu produto.
- Instale o produto horizontalmente, em uma base apropriada (mobília), com espaço suficiente ao redor para ventilação (7,5 a 10 cm).
- Não coloque o produto em amplificadores ou em outros equipamentos que possam se esquentar. Certifique-se de que as saídas de ventilação não estão obstruídas.
- Não empilhe nada em cima do produto.
- Antes de mover o produto, certifique-se de que o orifício de inserção de disco esteja vazio.
- Para desconectar totalmente o produto da fonte de alimentação, remova o plugue da tomada da parede, especialmente quando não for usado por um longo período de tempo.
- Durante tempestades com trovões, desconecte o plugue da tomada da parede. Os picos de energia decorrentes de relâmpagos poderiam danificar o produto.
- Não exponha o produto à luz direta do sol ou outras fontes de calor. Isso poderia levar ao superaquecimento e a problemas de funcionamento do produto.
- Proteja o produto contra umidade e excesso de calor ou equipamento que crie campos elétricos ou magnéticos fortes (alto-falantes).
- Desconecte o cabo de alimentação, se o produto apresentar problemas de funcionamento. Seu produto não foi desenvolvido para uso industrial.
- Este produto é apenas para uso pessoal.
- Poderá ocorrer condensação se o seu produto ou o disco for armazenado em baixas temperaturas. Se estiver transportando o produto durante o inverno, aguarde aproximadamente 2 horas até que o produto atinja a temperatura ambiente antes de usar.
- As pilhas usadas com o produto contêm substâncias químicas nocivas ao ambiente. Não descarte as pilhas no lixo doméstico comum.
- Mantenha um espaço aberto de aproximadamente 15 cm nas laterais e na parte traseira do sistema para possibilitar a ventilação.
- Coloque os alto-falantes a uma distância razoável nas laterais do sistema para assegurar um bom som estéreo.
- Direcione os alto-falantes para a área da audição.

Cuidados com o manuseio e armazenamento de discos

Pequenos riscos no disco podem reduzir a qualidade do som e da imagem ou fazer com que o disco pule.

Tenha um cuidado redobrado e evite riscar os discos ao manuseá-los.

Segurando os discos

- Não toque no lado de reprodução do disco.
- Segure o disco pelas bordas de forma que as impressões digitais não entrem em contato com a superfície.
- Não cole papel ou fita no disco.

Armazenamento do Disco

- Não deixe o disco exposto à luz direta do sol.
- Mantenha-o em uma área ventilada.
- Guarde-o em uma caixa de proteção limpa.
  Mantenha-o na vertical
- Não permita que os discos sejam contaminados com sujeira.
- Não insira discos rachados nem riscados.

Manuseando e armazenando os discos

Se existirem impressões digitais ou sujeira no disco, limpe-o com um pano macio umedecido com detergente neutro diluído em água.

- Ao limpá-lo, faça isso com cuidado de dentro para fora.
- A condensação pode ser formada se o ar quente entrar em contato com as partes frias no interior do produto. Se isso ocorrer, talvez o produto não funcione corretamente. Se ele não funcionar, remova o disco e deixe o produto sem uso por 1 ou 2 horas com a alimentação ligada.

Tipos e formato do disco

Este produto não suporta arquivos com segurança de mídia (DRM).

Discos CD-R

- Alguns discos CD-R talvez não possam ser reproduzidos dependendo do dispositivo de gravação do disco (Gravador de CD ou PC) e da condição do disco.
- Use um CD-R de 650 MB/74 minutos.
  Não use CD-Rs de mais de 700 MB/80 minutos, pode não ser possível reproduzi-los.
- Algumas mídias CD-RW (regraváveis) talvez não possam ser reproduzidas.
- Apenas CD-Rs corretamente "fechados" podem ser totalmente reproduzidos. Se a sessão estiver fechada, mas o disco estiver aberto, você não conseguirá reproduzir totalmente o disco.

Discos MP3/WMA de CD-R

- Apenas discos CD-R com arquivos MP3 no formato ISO 9660 ou Joliet podem ser reproduzidos.
- Os nomes de arquivo MP3 não devem conter espaços em branco nem caracteres especiais (. / = +).
- Use discos gravados com uma taxa de dados de compactação/descompactação superior a 128 Kbps.
- Apenas arquivos com extensão ".mp3" e ".wma" podem ser reproduzidos.
- Somente um disco multisessão gravado consecutivamente pode ser reproduzido. Se houver um segmento em branco no disco multisessão, o disco poderá ser reproduzido apenas até o segmento em branco.
- Se o disco não for fechado, demorará mais para começar a reprodução e talvez alguns arquivos gravados não sejam reproduzidos.
- Para arquivos codificados no formato VBR (Taxa de bits variável), ou seja, codificados com uma taxa de bits baixa e outra alta (por exemplo, 32 Kbps ~ 320 Kbps), o som poderá pular durante a reprodução.
- 999 faixas, no máximo, podem ser reproduzidas por CD.
- Formatos de áudio suportados (taxa de bits): WMA: 56 ~ 128 Kbps, MP3: 80 ~ 320 Kbps.

Índice

Índice

Parabéns por adquirir esse Sistema de Áudio SAMSUNG.
Reserve um tempo para ler estas instruções.
Elas permitirão que você opere seu sistema com facilidade e tire total proveito de seus recursos.

Avisos de Segurança 2

Informações importantes sobre o uso 3
- Precauções 3
- Cuidados com o manuseio e armazenamento de discos 3
- Tipos e formato do disco 3

Acessórios 4

Descrição 5
- Painel Frontal 5
- Painel Traseiro 6
- Controle remoto 7
  - Colocando pilhas no controle remoto 7
- Conectando os alto-falantes 7

Funções Básicas 8
- Display de Funções 8
- Reproduzindo um CD 8
  - Carregando CD 8
  - Reprodução de CD/MP3/WMA-CD 8
  - Selecionando uma faixa 9
  - Pesquisando uma faixa/pasta rapidamente 9
  - Procurando uma passagem específica da música no CD 9
  - Repetindo uma ou todas as faixas no CD 9
  - Programando o CD 9
  - Verificando ou editando a faixa programada 10
- Reproduzindo USB 10
  - Antes de começar! 10
  - Para selecionar um Arquivo no dispositivo USB 10
  - Para usar a pesquisa em alta velocidade 10
  - Para excluir um arquivo 10
  - Para pular os próximos 10 arquivos 11
  - Mover PASTA 11
  - Como remover o dispositivo USB de modo seguro 11
  - Antes de usar o armazenamento USB 11
- Bluetooth 11
  - O que é Bluetooth? 11
  - Para conectar o Sistema de Áudio a um dispositivo Bluetooth 11
  - Para desconectar o dispositivo Bluetooth do Sistema de Áudio 12
  - Para desconectar o Sistema de Áudio do dispositivo Bluetooth 12
- Usando Meu karaokê 12
- Função Pular 10 Faixas 13
- Função Auto Change 13
- Ouvindo o rádio 13
  - Para armazenar as estações desejadas 13
  - Selecionando uma estação armazenada 13

Funções Avançadas 14
- Função Temporizador 14
  - Ajustando o relógio 14
  - Configurando o Temporizador 14
  - Cancelando o temporizador 15
- Função de Gravação 15
  - Gravação Básica 15
  - Velocidade de Gravação 16
- Efeito de som especiais 16
  - Selecionando o modo EQ 16
  - Usando o modo FUTEBOL 16
  - Função GIGA SOUND 16
  - Função BEAT WAVING 17
  - Função DJ BEAT 17
  - Função Som de inicialização 17

Solução de Problemas 18

Especificações Técnicas 19

Símbolos Importante Nota

Acessórios

Verifique os acessórios fornecidos a seguir.

Manual do usuário

Controle remoto e pilhas

Antena FM

Antena AM

Cabo de alimentação

- As figuras e ilustrações neste Manual do Usuário são fornecidas apenas para referência e podem ser diferentes da aparência real do produto.

Descrição

Painel Frontal

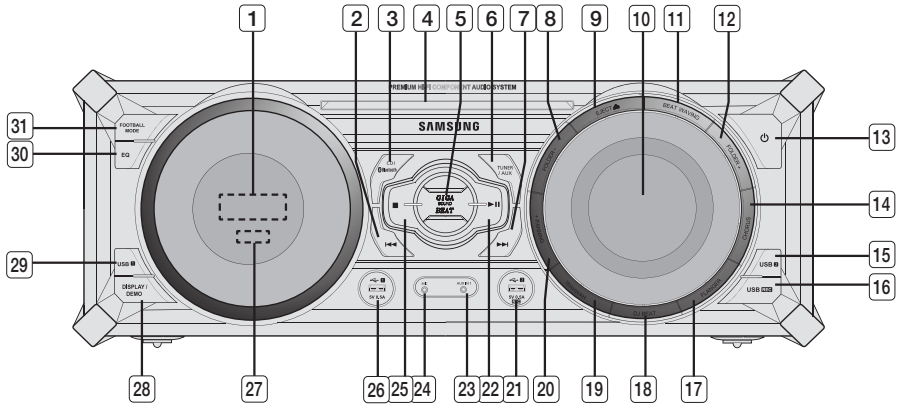

1. Painel do visor
2. Botão BACKWARD SEARCH/SKIP
3. Botão CD/Bluetooth
4. Compartimento de Discos
5. Botão GIGA SOUND BEAT
6. Botão TUNER/AUX
7. Botão FORWARD SEARCH/SKIP
8. Botão FOLDER-
9. Botão EJECT
10. Controle SEARCH WHEEL/MASTER VOLUME
11. Botão BEAT WAVING
12. Botão FOLDER+
13. Botão POWER
    - Pressione esse botão para ligar e desligar o produto.
14. Botão CHORUS para o efeito de som DJ BEAT
15. Botão USB 2
16. Botão USB REC
17. Botão FLANGER para o efeito de som DJ BEAT
18. Botão DJ BEAT
19. Botão WAHWAH para o efeito de som DJ BEAT
20. Botão +PANNING para o efeito de som DJ BEAT
21. Conector USB 2 para reprodução e gravação em USB
22. Botão PLAY/PAUSE
23. Conector AUX IN 1
    Conectando um dispositivo externo, como o leitor de MP3.
    - Conecte AUX IN 1 no painel frontal do produto à saída de áudio do dispositivo externo ou leitor de MP3.
    - Pressione o botão **TUNER/AUX** para selecionar AUX IN 1 Você pode ainda pressionar o botão **TUNER/AUX** no controle remoto para selecionar AUX 1.
24. Conector MIC
25. Botão STOP
26. Conector USB 1 apenas para reprodução
27. SENSOR DO CONTROLE REMOTO
28. Botão DISPLAY/ DEMO
29. Botão USB 1
30. Botão EQ
31. Botão FOOTBALL MODE

Descrição

Painel Traseiro

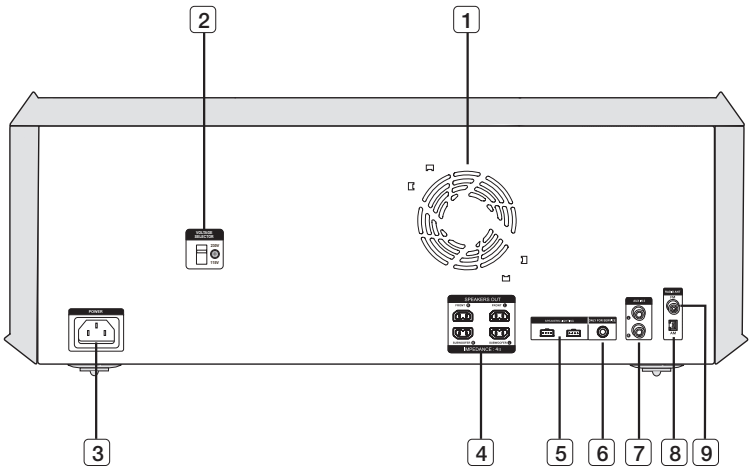

1. **Ventoinha de resfriamento**
   - A ventoinha sempre gira quando o aparelho é ligado. Ao instalar o produto, deixe um espaço mínimo de 10 cm em todos os lados do aparelho.

2. **SELETOR DE TENSÃO (opcional)**
   - Mudar tensão de 115V ou 230V.

3. **POWER**
   - Use apenas o cabo de alimentação fornecido como acessório.

4. **Terminais do alto-falante de 2.2 canais**
   1. Para obter a qualidade sonora ideal, insira os conectores dos cabos dos alto-falantes nos terminais, conforme as cores correspondentes.
      - Canal ESQUERDO (LEFT, marcado **L**, branco/roxo).
      - Canal DIREITO (RIGHT, marcado **R**, vermelho/roxo).
      - Não use força para encaixar o conector roxo do SUBWOOFER ao terminal branco ou vermelho

5. **Terminais de LED do Speaker Beat Waving. Não possuem diferença entre canais esquerdo e direto.**

6. **APENAS PARA SERVIÇO**
   - Este conector é apenas para teste, não o use.

7. **Terminais AUX IN 2**
   1. Use um cabo de áudio (não fornecido) para conectar AUX IN 2 no produto à saída de áudio no dispositivo analógico externo.
      - As cores dos conectores devem combinar.
      - Se houver apenas uma saída de áudio no dispositivo externo de saída analógica, conecte o lado esquerdo ou direito.
      - Pressione o botão **TUNER/AUX** para selecionar AUX 2.
      - Se nenhum botão for pressionado por mais de 8 horas no modo AUX, a energia será desligada automaticamente.

8. **Terminal do conector da antena AM**
   1. Acople o conector da antena AM ao terminal do conector da antena AM na parte traseira do produto.

9. **Terminal do conector da antena FM**
   1. Conecte a antena FM ao terminal do conector da antena FM.
   2. Gire lentamente o fio da antena até encontrar um local onde a recepção seja boa e, em seguida, fixe-o em uma parede ou outra superfície rígida.
   3. Se a recepção for fraca, talvez você precise instalar uma antena externa. Para tanto, conecte uma antena FM externa ao soquete FM na parte traseira do sistema usando um cabo coaxial de 75 Ω (não fornecido).

Controle remoto

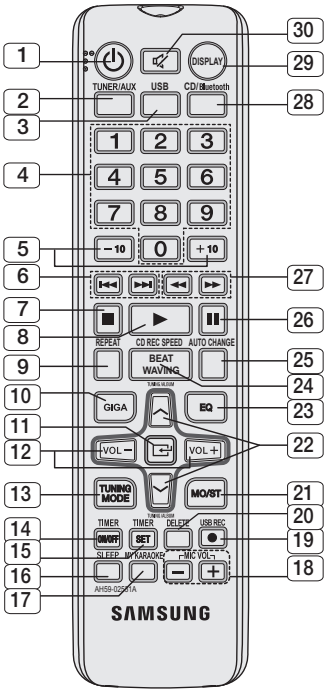

1. POWER
2. TUNER/AUX
3. USB
4. Botões numéricos (0 a 9)
   Durante a reprodução da lista, pressione o número da faixa desejada. A falxa selecionada é reproduzida.
5. SKIP (-10, +10)
6. SKIP
7. STOP
8. PLAY
9. REPEAT
10. GIGA
11. ENTER
12. VOLUME (-,+)
13. TUNING MODE
14. TIMER ON/OFF
15. TIMER SET
16. SLEEP
    Define um tempo de espera para desligar o produto.
17. MY KARAOKE
18. MIC VOLUME -, +
19. USB REC
20. DELETE
21. MO/ST para FM
22. TUNING/ ALBUM ∧,∨
23. EQ
24. BEAT WAVING, CD REC SPEED para cópia de CD
25. AUTO CHANGE
26. PAUSE
27. SEARCH
28. CD/BLuetooth
29. DISPLAY
30. MUTE
    Liga/Desliga o som temporariamente.

Colocando pilhas no controle remoto

- Coloque as pilhas no controle remoto de forma que correspondam com as polaridades: (+) para (+) e (–) para (–).
- Não descarte as baterias no fogo.
- Não provoque curto-circuito nem desmonte ou superaqueça as baterias.
- Haverá risco de explosão se a bateria for trocada de forma incorreta. Troque somente pelo mesmo tipo ou equivalente.
- O controle remoto pode ser usado até aproximadamente 7 metros em uma linha reta.

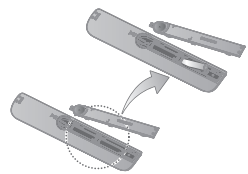

* Tamanho da pilha: AAA

☛ Pilhas e baterias, após seu uso, não devem ser jogadas em lixo comum. Para evitar riscos à saúde humana e ao meio ambiente, realize o descarte ambientalmente adequado, em um Serviço Autorizado Samsung.

Conectando os alto-falantes

Aqui concluímos a seção sobre alto-falantes.

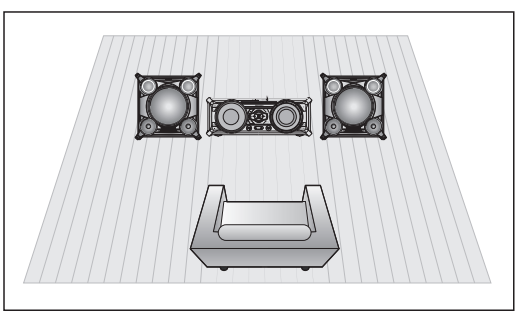

☛ O produto pode não funcionar adequadamente se não for instalado de acordo com as configurações recomendadas para os alto-falantes ou se for exposto a vibrações ou choques externos.

☛ Não tensione os fios dos alto-falantes, nem os descasque, nem pressione com objetos pesados.

Funções Básicas

Função VISOR (DISPLAY)

Você pode visualizar as funções disponíveis no visor, ajustar o brilho do visor e selecionar o Display/LED como ligado ou desligado.

Sempre que pressionar o botão **DISPLAY/DEMO**, o modo de repetição será alterado da seguinte maneira:

- **Função Dimmer**
  O visor diminui a luminosidade.
- **LED DESLIGADO**
  O LED é desligado enquanto a função Dimmer estiver ativada.
- **Clock LIGADO**
  O Relógio que você ajustou aparece no display.
- **LED/Display LIGADO**
  Todos os visores e LEDs são ligados.

➢ **A função Música DEMO**

Pressione o botão DISPLAY/DEMO por cinco segundos para tocar música de demonstração.
Quando o botão DISPLAY/DEMO for pressionado, DEMO MUSIC é mostrado no display:
DIMMER → LED desligado (unidade/alto-falante) → **--:--** [exibição de hora] → LED ligado (unidade/alto-falante)

- Para cancelar o modo Demo Music
  - Pressione o botão DISPLAY/DEMO por cinco segundos. O modo atual é cancelado e o produto é desligado.
  - Pressione o botão TUNER/AUX, CD/Bluetooth ou USB. O modo atual é cancelado e o modo é alterado para o modo que você selecionou.
- Ao reproduzir o Demo Music, nenhum botão funcionará, exceto ⏻ [Power], VOL, 🔇 [MUTE] e os botões mencionados acima.
- Se o alto-falante for conectado a AUX1 ao exibir DEMO, o som será produzido por AUX1 e você poderá usar os botões VOL e 🔇 [MUTE].

Reproduzindo um CD

Carregando CD´s

Você pode tocar CD´s de 12 cm que não exijam adaptador.

1. Insira um disco com o rótulo voltado para cima suavemente no compartimento e o disco será reproduzido automaticamente.
   - Você pode carregar ou descarregar os CDs quando a função de rádio, USB ou fonte auxiliar estiver selecionada, e quando pressionar o botão **EJECT**, todas as outras funções serão alteradas para o modo CD.
   - Se nenhum botão for pressionado no produto ou no controle remoto por mais de 3 minutos quando o produto estiver no modo Pausa, ele será alterado para o modo PARAR.
   - Se nenhum botão for pressionado no produto ou no controle remoto por mais de 25 minutos quando o produto estiver no modo Parar, ele desligará automaticamente.

Reprodução de CD/MP3/WMA-CD

☛ Este produto foi desenvolvido para reproduzir CD de áudio, CD-R, CD-RW e MP3/WMA-CD.

1. Insira um disco no compartimento de discos com o rótulo voltado para cima.
2. O disco será reproduzido automaticamente.
   - No caso de CD/MP3/WMA-CD, pode levar alguns minutos para varrer completamente as faixas.
   - Se você reproduzir um arquivo com um nome em inglês ou uma mídia MP3/WMA-CD com título em inglês, o título aparecerá no visor. (Outros idiomas além do inglês não podem ser indicados.)
   - Uma faixa com título em inglês que contenha caracteres especiais não aparecerá no visor.

<Visor de reprodução do CD>

Indicador de faixa —— CD ▶ T 01 00:00:37 —— Indicador do tempo de reprodução

3. Ajuste o volume de acordo com as necessidades com os seguintes procedimentos.
   - Gire o botão **VOLUME** no produto.
   - Pressione o botão **VOL+** ou **VOL-** no controle remoto.
     O nível do volume pode ser ajustado em 31 passos (VOLUME MIN, VOLUME01 a VOLUME 29 e VOLUME MAX).
4. Unidade principal
   Para pausar a reprodução temporariamente, pressione o botão **▶II**.
   Pressione **▶II** novamente para continuar reproduzindo o disco.

   Controle remoto
   Para pausar a reprodução temporariamente, pressione o botão **PAUSE** (**II**).
   Pressione o botão **PLAY** (**▶**) para continuar reproduzindo o disco.
5. Para parar a reprodução, pressione o botão **STOP** (**■**).

- Se não houver um CD na bandeja, aparecerá a indicação “NO DISC”.
- A qualidade de reprodução do MP3/WMA-CD pode variar dependendo da condição do disco que contém os arquivos de música ou da condição do gravador com o qual o disco foi criado.
- Se diferentes tipos de arquivos ou pastas desnecessárias estiverem no mesmo disco, você terá problemas com a reprodução.

➢ Insira um CD no compartimento de discos suavemente, sem aplicar força excessiva.

- Não faça força demais nem coloque objetos pesados sobre o produto.
- Não insira CDs fora das especificações nem com outras formas, como octogonal e de coração. O produto pode ser danificado.

- Deve-se tomar cuidado com a manutenção do CD.

Selecionando uma faixa

Você pode selecionar uma faixa durante a reprodução do disco.

Para reproduzir a faixa anterior

Pressione o botão ⏮ até 3 segundos após a faixa atual ter iniciado a reprodução.
Pressione o botão ⏮ duas vezes 3 segundos ou mais tarde depois que a faixa atual tiver iniciado a reprodução.

Para reproduzir a próxima faixa

Pressione o botão ⏭.

Para reproduzir a faixa atual

Pressione o botão ⏮ até 3 segundos depois de iniciada a reprodução da faixa.

Para reproduzir a faixa de sua escolha

Pressione o botão ⏮ ou ⏭ para passar à faixa desejada.

- Você também pode usar os botões numéricos (0 a 9) no controle remoto para selecionar a faixa.

Pesquisando uma faixa/pasta rapidamente

Você pode selecionar uma faixa/pasta diretamente sem os botões ⏮ e ⏭.

CDDA/MP3-CD/WMA-CD

1. Concluída a pesquisa, a reprodução da faixa começará automaticamente.

Pesquisando uma passagem específica da música em um CD

Ao ouvir um CD, você pode procurar rapidamente uma passagem específica em uma faixa.

Pesquisa à frente..... ⏩
Pesquisa para trás..... ⏪

Você também pode pressionar e manter pressionados os botões ⏮, ⏭ no produto para procurar por uma faixa automaticamente.

Repetindo uma ou todas as faixas no CD

Ao ouvir um CD, você pode pesquisar rapidamente por uma passagem da música específica em uma faixa.

- CD contendo uma faixa específica.
- Faixas inteiras de um CD.

1. Pressione o botão **REPEAT** no controle remoto. Toda vez que você pressionar o botão **REPEAT**, o modo de repetição será alterado desta forma:

   MP3: OFF → TRACK → DIR → ALL → RANDOM

   CD: OFF → TRACK → ALL→ RANDOM

2. Quando quiser interromper a função Repetir, pressione o botão **REPEAT** até que apareça **"OFF"**.
   - **OFF**: Cancela a reprodução com repetição.
   - **TRACK**: reproduz várias vezes a faixa selecionada.
   - **DIR** (DIRETÓRIO): reproduz várias vezes todas as faixas na pasta selecionada.
   - **ALL**: reproduz várias vezes o disco inteiro.
   - **RANDOM**: reproduz as faixas aleatoriamente.

Programando o CD

Essa função não fica disponível durante a reprodução de um MP3/WMA-CD.

- Você pode programar a ordem de reprodução de até 24 faixas à sua escolha.
- Mas você deve interromper a reprodução do CD para selecionar as faixas.

1. No modo de reprodução de CD, pressione o botão **STOP**(■) para interromper a reprodução.
2. Pressione o botão **ENTER (⏎)** para exibir esta mensagem:

   PROG 01 TRACK---

   (01= número de programa, ---= número da faixa)

3. Use o botão ⏮ ou ⏭ para passar à faixa desejada.
   - Pressione ⏮ para passar à faixa anterior.
   - Pressione ⏭ para passar à faixa seguinte.
4. Pressione o botão **ENTER (⏎)** para confirmar e armazenar a seleção, e PROG 02 TRACK--- será exibido.
5. Para selecionar outra faixa, siga as etapas 3 e 4 acima.
6. Pressione o botão **PLAY** (▶) para reproduzir as faixas programadas.
7. Pressione o botão **STOP**(■) para interromper a reprodução das faixas programadas. Pressione **STOP** (■) novamente para cancelar a reprodução das faixas programadas.
   - Se você ejetar o disco ou desligar o produto, ou alterar outro modo de função, sua programação será cancelada.

Verificando ou editando a faixa programada

Você pode verificar a lista de faixas programadas e editá-la como quiser.

1. Se a faixa programada estiver em reprodução, pressione o botão **STOP**(■) uma vez.
2. Pressione o botão **ENTER (⏎)** duas vezes para exibir esta mensagem:
   SAVED 01 TRACK 002
   (01= número de programa, 002= número da faixa)
3. Pressione o botão **ENTER (⏎)** até que a faixa desejada seja exibida.
4. Pressione o botão ⏮ ou ⏭ para selecionar outra faixa.
5. Pressione o botão **ENTER (⏎)** para confirmar a seção.
6. Para reproduzir as faixas programadas, pressione o botão **Play** (▶).

Reproduzindo USB

Conecte um dispositivo de armazenamento externo, como um cartão de memória flash USB ou uma unidade de disco rígido externa. Você pode reproduzir arquivos nos formatos MP3 e WMA.

Antes de começar!

1. Conecte o dispositivo de armazenamento USB externo no produto.
2. Selecione o modo USB pressionando o botão **USB 1 ou USB 2** no produto ou o botão **USB** no controle remoto.
3. O primeiro arquivo do primeiro diretório é automaticamente reproduzido.
4. Para interromper a reprodução
   Pressione o botão **STOP** (■) para interromper a reprodução.

➢ **Para remover o dispositivo USB**
Se você pressionar o botão **STOP** (■) novamente, poderá remover o dispositivo USB com segurança.

☛ Não conecte carregadores USB à porta USB do produto. O produto pode ser danificado.

Para selecionar um Arquivo no dispositivo USB

Você pode selecionar um arquivo MP3 durante a reprodução.

➢ Se quiser passar ao arquivo anterior ou seguinte, pressione os botões ⏮ e ⏭ brevemente.

- Isso moverá para o arquivo anterior/seguinte dentro do diretório.
- Se você pressionar os botões ⏮,⏭ mais vezes do que o número de arquivos no diretório, passará ao próximo diretório.

Para repetir

1. Pressione o botão **REPEAT**.
   Toda vez que você pressionar o botão **REPEAT**, o modo de repetição será alterado desta forma:
   OFF → TRACK → DIR → ALL → RANDOM
2. Quando quiser interromper a função Repetir, pressione o botão **REPEAT** até que apareça "**OFF**".
   - **OFF**: cancela a reprodução com repetição.
   - **TRACK**: reproduz várias vezes o arquivo selecionado.
   - **DIR** (DIRETÓRIO): reproduz várias vezes todos os arquivos na pasta selecionada.
   - **ALL**: reproduz várias vezes todos os arquivos.
   - **RANDOM**: reproduz os arquivos aleatoriamente.

Para usar a pesquisa em alta velocidade

Você pode pesquisar a seção desejada rapidamente durante a reprodução.

1. Pressione o botão ◀◀,▶▶.
   - Toda vez que você pressiona o botão, avançará ou voltará rapidamente.

☛ Não sai som na pesquisa em alta velocidade.

Para excluir um arquivo

Você pode excluir um arquivo no dispositivo USB.

1. Selecione um arquivo que deseja excluir.
2. Pressione o botão **DELETE** no controle remoto.
3. Pressione os botões ⏮ e ⏭ no produto ou no controle remoto para selecionar **YES/NO**.
4. Pressione o botão **ENTER** no controle remoto.
   O arquivo selecionado será excluído.

☛ O sistema de arquivos NTFS não é suportado.

Para pular os próximos 10 arquivos

1. Pressione o botão **+10** ou **-10** no modo de reprodução.
   Serão ignorados os dez arquivos seguintes ou anteriores a partir do arquivo reproduzido.

Mover PASTA

Pressione o botão **ALBUM ∧, ∨** no controle remoto ou o botão **FOLDER -** , **+** para mover para a pasta anterior/ seguinte.

Como remover o dispositivo USB de modo seguro

1. Pressione o botão (■) duas vezes enquanto o USB é reproduzido e pressione (■) uma vez quando estiver no modo Parar.
2. Se a mensagem **REMOVE** aparecer na tela, remova o dispositivo USB.

Antes de usar o armazenamento USB

- Alguns dispositivos USB podem não funcionar corretamente com o produto.
- O produto é compatível somente com HDDs externos formatados no sistema de arquivos FAT.
- HDDs USB 2.0 devem ser conectados a uma fonte de alimentação separada. Caso contrário, o HDDs USB 2.0 não funcionará.
- Se um armazenamento USB externo estiver conectado a vários dispositivos, serão reproduzidos apenas os arquivos MP3 no primeiro HDDs.
- Arquivos com DRM não são suportados. Gerenciamento de direitos digitais: Restringe o acesso não autorizado a um arquivo DRM, para proteger os direitos autorais do arquivo contra pirataria.
- Mesmo que a extensão seja .mp3, o arquivo não será reproduzido se o formato real for MPEG camada 1 ou 2.
- Não use um hub USB não reconhecido.
- Aparecerão apenas os 15 primeiros caracteres do arquivo MP3 ou WMA.
- Apenas HDDs removíveis com menos de 160 GB são suportados. Dependendo do dispositivo, HDDs de 160 GB ou mais podem não ser compatíveis.
- Leva alguns minutos para reconhecer os arquivos no dispositivo USB selecionado.
- O dispositivo USB (particularmente HDDs) pode apresentar atrasos ao passar de um arquivo para outro.
- Dispositivos USB que suportam apenas USB 1.1 podem ter acesso lento ou mesmo não reconhecer as propriedades de arquivos.
- A corrente máxima suportada pelo dispositivo USB externo através da porta é de 0,5 A (a 5 V CC).
- Se não houver conexão USB ou se o modo PARAR durar mais de 25 minutos, o produto desligará automaticamente.
- Alguns dispositivos USB, câmeras digitais, leitores de cartão USB, iPod, iPhone ou Smart Phones podem não ser suportados.

Bluetooth

Você pode usar um dispositivo Bluetooth e escutar músicas com som estéreo de alta qualidade, tudo sem fio!

O que é Bluetooth?

Bluetooth é uma tecnologia que permite a dispositivos compatíveis com Bluetooth interconectar-se facilmente entre si usando uma conexão sem fio curta.

- Um dispositivo Bluetooth pode causar ruído ou funcionar incorretamente, dependendo do uso, quando:
  - Uma parte do seu corpo estiver em contato com o sistema que está recebendo / enviando dados do dispositivo Bluetooth ou do Sistema de Áudio.
  - Ele está sujeito a variação elétrica de obstruções causadas por uma parede, um canto ou uma separação no escritório.
  - Ele é exposto a interferência elétrica de dispositivos de mesma banda de frequência, incluindo equipamentos médicos, fornos microondas e Rede sem fio.
- Emparelhe o Sistema de Áudio com o dispositivo Bluetooth com eles próximos um ao outro.
- Quanto maior for a distância entre o Sistema de Áudio e o dispositivo Bluetooth, menor será a qualidade da conexão estabelecida. Se a distância exceder a faixa operacional do Bluetooth, a conexão será perdida.
- Em áreas de baixa sensibilidade de recepção, a conexão Bluetooth pode não funcionar corretamente.
- A conexão Bluetooth só funciona quando está próxima ao aparelho. A conexão será automaticamente interrompida se a distância estiver fora dessa faixa. Mesmo dentro dessa faixa, a qualidade do som pode ficar reduzida por obstáculos, como paredes ou portas.
- O dispositivo sem fio pode causar interferência elétrica durante sua operação.

Para conectar o Sistema de Áudio a um dispositivo Bluetooth

Verifique se o dispositivo Bluetooth é compatível com a função de fone estéreo.

1. Pressione o botão **CD/ Bluetooth** do Sistema de Áudio para exibir a mensagem **BLUETOOTH**.
   - Você verá WAIT (AGUARDE) por alguns instantes e depois READY (PRONTO) no visor frontal do Sistema de Áudio.
2. Selecione o menu Bluetooth no dispositivo Bluetooth que deseja conectar. (Consulte o manual do usuário do dispositivo Bluetooth.)
3. Selecione Stereo headset no menu do dispositivo Bluetooth.
   - Aparecerá uma lista de dispositivos encontrados.
4. Selecione "**[Samsung] HI-FI XXXXXX**" na lista.
   - Quando o Sistema de Áudio está conectado ao dispositivo Bluetooth, aparecerá **CONNECTED → BLUETOOTH** no visor.

- Se o dispositivo Bluetooth falhar no pareamento com o Sistema de Áudio, exclua o "[Samsung] HI-FI XXXXX" encontrado anteriormente pelo dispositivo Bluetooth e faça a pesquisa pelo Sistema de Áudio novamente.

5. Reproduzir música no dispositivo conectado.
   - É possível ouvir a música tocando no dispositivo Bluetooth conectado pelo sistema do Sistema de Áudio.
   - No modo **BLUETOOTH**, as funções Play/Repeat/Stop/Next/Back (Reproduzir/Repetir/Parar/Avançar/Voltar) de alguns modelos não estão disponíveis.

➢ O produto oferece suporte apenas a dados SBC de qualidade média (até 237 kbps @ 48 kHz) e não oferece suporte a dados SBC de alta qualidade (328 kbps @ 44,1 kHz).

- O recurso AVRCP não é suportado.
- Conecte apenas a um dispositivo Bluetooth compatível com a função A2DP (AV).
- Você não pode conectar um dispositivo Bluetooth compatível apenas com a função HF (Hands Free) (Mãos livres).
- Somente um dispositivo Bluetooth pode ser pareado de cada vez.
- Após desligar o Sistema de Áudio e o emparelhamento ser desconectado, o emparelhamento não será restaurado automaticamente.
- A busca ou a conexão não podem ser realizadas corretamente pelo Sistema de Áudio nos seguintes casos.
  - Caso haja um forte campo elétrico ao redor do Sistema de Áudio.
  - Se vários dispositivos Bluetooth forem emparelhados com o Sistema de Áudio simultaneamente.
  - Se o dispositivo Bluetooth estiver desligado, fora do lugar, ou se falhar.
  - Observe que dispositivos como fornos microondas, adaptadores de Rede sem fio, lâmpadas fluorescentes e fogões a gás usam a mesma faixa de frequência do dispositivo Bluetooth, que pode causar interferência elétrica.

Para desconectar o dispositivo Bluetooth do Sistema de Áudio

Você pode desconectar o dispositivo Bluetooth do Sistema de Áudio. Para mais instruções consulte o manual do seu dispositivo Bluetooh.

- O Sistema de Áudio será desconectado.
- Quando o Sistema de Áudio é desconectado do dispositivo Bluetooth, o Sistema de Áudio irá exibir a palavra **DISCONNECTED → READY** no visor frontal.

Para desconectar o Sistema de Áudio do dispositivo Bluetooth

Pressione o botão **CD/BLUETOOTH** no painel frontal do Sistema de Áudio para alternar do modo Bluetooth para outro modo, ou para desligar o Sistema de Áudio.

- O dispositivo Bluetooth conectado irá aguardar algum tempo por uma resposta do Sistema de Áudio antes de concluir a conexão. (Tempo de desconexão pode variar de acordo com o dispositivo Bluetooth)
- O dispositivo Bluetooth conectado será então desconectado.

➢ No modo de conexão Bluetooth, a conexão Bluetooth será interrompida se a distância entre o Sistema de Áudio e o dispositivo Bluetooth exceder o limite (5 metros).

- Se o dispositivo Bluetooth retornar para o seu raio de ação e conectar após ter sido desconectado, é possível reiniciar o pareamento do dispositivo Bluetooth.
- O Sistema de Áudio desliga automaticamente após passar 25 minutos no estado Pronto.

Usando Meu karaokê

Você também pode usar a função Meu Karaokê com seu USB e CDs favoritos.

1. Encaixe o microfone no conector MIC na parte frontal do produto.
   - Se o conector do microfone for maior que o seu conector MIC de 3.5 (ø), use um adaptador (opcional) para fazer a conexão.
     - Primeiro encaixe o adaptador no conector MIC na parte frontal do produto.
     - Depois conecte o microfone com conector maior ao adaptador.
2. Pressione o botão **MIC VOL - e +** no controle remoto para ajustar o volume do microfone
3. Pressione o botão **MY KARAOKE** no controle remoto para reduzir a voz do cantor da música se quiser. Sempre que o botão é pressionado, a seleção é alterada da seguinte maneira:
   MY KARAOKE ON → MY KARAOKE OFF
   - Se você ouvir ruídos estranhos ao usar o recurso karaokê, mova o microfone para longe dos alto-falantes. Diminuir o volume do microfone ou do alto-falante também resolve. Não desloque o MICROPHONE em direção ao ALTO FALANTE.
   - O microfone não funciona nos modos AUX e TUNER.
   - Se você conectar com o microfone, a função GIGA SOUND será automaticamente desligada. Mesmo que você remova o microfone, a função não será ligada.

- Quando o My Karaoke (meu karaokê) estiver ligado, os modos EQ/GIGA SOUND e FOOTBALL deixam de funcionar.
- Interrompida a operação, a configuração de Meu Karaokê desaparecerá.
- A função Meu Karaokê só fica disponível se houver um microfone conectado.

Função Pular 10

Pressione o botão +10 ou -10 no controle remoto durante o modo de reprodução. Serão ignoradas as dez faixas seguintes ou anteriores a partir da faixa reproduzida.

Função Auto Change

Você pode reproduzir o disco e o USB alternadamente.

1. Pressione o botão **AUTO CHANGE** no controle remoto.
   Sempre que você pressionar esse botão, o modo de repetição alternará desta forma:

   AUTO CHANGE OFF → AUTO CHANGE ON

   - Quando o modo **AUTO CHANGE** estiver "**ON**",
     - As músicas serão reproduzidas no **CD → USB1 → USB2** continuamente.
     - Se você pressionar o botão **POWER**, o botão **EJECT** ou os botões TUNER/AUX, USB, CD/ Bluetooth ou CD, a função **AUTO CHANGE** passa automaticamente ao modo "**OFF**".
   - Quando o USB estiver em reprodução, se você desconectá-lo, a função **AUTO CHANGE** passará automaticamente ao modo "**OFF**".
     - A gravação não funcionará.
     - As funções **REPEAT** e **SLEEP** não funcionarão e passam automaticamente para **OFF**.
     - As funções **CD REC SPEED**, **USB REC, DELETE** e Botões **Numéricos** não funcionarão.

Ouvindo o rádio

Para armazenar as estações desejadas

Você pode armazenar até:

15 estações FM, 15 estações AM.

1. Selecione **FM** ou **AM** pressionando o botão **TUNER/ AUX**.
2. Para procurar uma estação pelo modo predefinido ou manual, pressione o botão **TUNNING MODE** no controle remoto ou **STOP** no produto.
   - **Predefinido** : Uma ou mais vezes até que PRESET seja exibido. Você pode pesquisar as frequências armazenadas no modo Predefinido.
   - **Manual** : Uma ou mais vezes até que MANUAL seja exibido. Você pode pesquisar as frequências uma por uma no modo Manual.
3. Selecione a estação a ser armazenada ao:
   - Pressionar **TUNING/ALBUM** ∧ ou ∨ no controle remoto para selecionar a estação predefinida.
4. Pressione o botão **MO/ST** para alternar entre mono e estéreo.
   - Em áreas de recepção inadequada, selecione **MONO** para ter uma transmissão nítida, sem interferências.
   - Isso se aplica apenas a estações FM.
5. Se não quiser armazenar a estação de rádio encontrada, volte para a Etapa **3** e pesquise outra estação.
   Do contrário:
   a. Pressione o botão **ENTER**.
   b. Ou pressione o botão **TUNING/ALBUM** no controle remoto para selecionar o número do programa.
   c. Pressione o botão **ENTER** para salvar a predefinição.
6. Para armazenar outra frequência de rádio, repita as Etapas de **3**, **4** e **5**.

Selecionando uma estação armazenada

Você pode ouvir uma estação de rádio armazenada da seguinte maneira:

1. Selecione **FM** ou **AM** pressionando o botão **TUNER/ AUX** no produto controle remoto.
2. Pressione o botão **TUNING MODE** no controle remoto até que "**PRESET**" apareça.
3. Pressione os botões ⏮ e ⏭ na unidade principal ou **TUNING/ALBUM** ∧ , ∨ no controle remoto para selecionar um número predefinido.

Função Temporizador

Ajustando o relógio

Para cada etapa, você tem alguns segundos para configurar as opções necessárias. Se você exceder esse tempo, deverá iniciar novamente.

1. Pressione o botão **TIMER SET** no controle remoto duas vezes até que "**CLOCK SET**" apareça.
2. Pressione o botão **ENTER (⏎)** no controle remoto, a hora piscará.
   - Aumentar as horas: **TUNING/ALBUM ∧**
   - Diminuir as horas: **TUNING/ALBUM ∨**
3. Quando aparecer a hora correta, pressione o botão **ENTER (⏎)** e então os minutos piscarão.
   - Aumentar os minutos: **TUNING/ALBUM ∧**
   - Diminuir os minutos: **TUNING/ALBUM ∨**
4. Quando aparecerem os minutos corretamente, pressione o botão **ENTER** (⏎) e então "**TIMER PLAY SET**" aparecerá no visor.

Configurando o Temporizador

O temporizador permite ligar e desligar automaticamente o produto em horas específicas.

- Antes de configurar o temporizador, verifique se a hora atual está correta.
- Para cada etapa, você tem alguns segundos para configurar as opções necessárias. Se você exceder esse tempo, deverá iniciar novamente.
- Se você não quiser mais que o produto seja ligado ou desligado automaticamente, cancele o temporizador pressionando o botão **TIMER ON/OFF**.

Exemplo: Você quer acordar todas as manhãs com música.

1. Pressione o botão **TIMER SET** até que **TIMER PLAY SET** seja exibido.
2. Pressione o botão **ENTER (⏎)**.
   Resultado: **ON TIME** é exibido por alguns segundos, você pode definir a hora para ligar o temporizador.
3. Configure a hora para ligar com temporizador.
   a Pressione o botão **TUNING/ALBUM ∧** ou **∨** para definir as horas.
   b Pressione o botão **ENTER (⏎)**.
   Resultado: Os minutos piscam.
   a Pressione o botão **TUNING/ALBUM ∧** ou **∨** para definir os minutos.
   d Pressione o botão **ENTER (⏎)**.
   Resultado: **OFF TIME** é exibido por alguns segundos, você pode definir a hora para desligar o temporizador.
4. Configure a hora para desligar com temporizador.
   a Pressione o botão **TUNING/ALBUM ∧** ou **∨** para definir as horas.
   b Pressione o botão **ENTER (⏎)**.
   Resultado: Os minutos piscam.
   c Pressione o botão **TUNING/ALBUM ∧** ou **∨** para definir os minutos.
   d Pressione o botão **ENTER (⏎)**.
   Resultado: **VOLUME XX** aparece, e **XX** corresponde ao volume já definido.
5. Pressione **TUNING/ALBUM ∧** ou **∨** para ajustar o nível do volume e o botão **ENTER (⏎)**.
   Resultado: A fonte a ser selecionada é exibida.
6. Pressione o botão **TUNING/ALBUM ∧** ou **∨** para selecionar a fonte desejada a ser reproduzida quando o produto é ligado.

Se você selecionar...	Também deverá...
FM/AM (rádio)	a Pressione o botão **ENTER (⏎)**. b Selecione uma estação predefinida pressionando o botão **TUNING/ ALBUM ∧** ou **∨**.
CD (CD).....	Coloque um CD.
USB.....	Conectar o dispositivo USB.

7. Pressione o botão **ENTER (⏎)**.
   Resultado: **TIMER REC SET** (Deseja fazer a gravação?) é exbido.
8. Pressione o botão **ENTER (⏎)**.
   Resultado: **REC SET YES/NO** aparece, você pode pressionar o botão **TUNING/ALBUM ∧** ou **∨** para selecionar **REC YES** ou **REC NO**, e então pressionar **ENTER**.

   1) Se selecionar **REC NO**, a gravação de temporização do sintonizador será cancelada mesmo que já tenha sido definida.

   2) Se selecionar **REC YES**, você pode configurar a temporização de gravação do sintonizador.

   a. Pressione o botão **ENTER (⏎)**.
   Resultado: **ON TIME** é exibido por alguns segundos, você pode definir a hora para ligar a gravação do temporizador.

   b. Pressione o botão **ENTER (⏎)**.
   Resultado: **OFF TIME** é exibido por alguns segundos, você pode definir a hora para desligar a gravação do temporizador.

➢
- O tempo máximo da gravação do sintonizador e aux é 5 horas.
- Se as horas para ligar e desligar do temporizador forem idênticas, aparecerá **ERROR**.
- Você pode usar os botões ⏮ e ⏭ do produto em vez de **TUNING/ALBUM** ∧ ou ∨ para o ajuste nas etapas de 3 a 8.
- Se a hora para ligar ou desligar for igual à hora de temporização de gravação, só a hora para ligar ou desligar ficará em vigor e a horada temporização de gravação não será aplicada.
- Se o temporizador automático estiver ligado, a função CD ou USB pode exigir a ativação de outra etapa, dependendo do disco (ou dispositivo). Talvez seja melhor selecionar a função SINTONIZADOR.
- Se você selecionar modo CD ou USB sem disco ou USB no produto, ele irá automaticamente para SINTONIZADOR.

Cancelando o Temporizador

Depois de configurado, o temporizador iniciará automaticamente e mostrará a mensagem TIMER ON (Temporizador ligado) no visor.

Para cancelar o temporizador, pressione o botão **TIMER ON/OFF** uma vez.
Para reiniciá-lo, pressione **TIMER ON/OFF** novamente.

- Quando você seleciona o modo TIMER OFF, as funções TIMER RECORDING e TIME ficam indisponíveis.

Função de Gravação

Gravação Básica

Você pode gravar o som do CD, USB, transmissão de rádio ou de uma fonte externa no dispositivo de armazenamento USB.

1. Conecte o dispositivo de armazenamento USB externo que deseja gravar no conector USB (⭠ REC) do produto. Não é possível reproduzir músicas durante a cópia de arquivos.
2. Reproduza um disco ou USB, ajuste a frequência de rádio ou conecte a fonte externa ao produto.

   CD
   - Pressione **CD** no produto para selecionar a função CD.
   - Insira um CD no compartimento de discos.
   - Use os botões de seleção de CD (⏮ ou ⏭) para selecionar a música.

   SINTONIZADOR
   - Selecione FM ou AM pressionando o botão **TUNER/AUX**.
   - Ajuste a frequência de rádio que deseja gravar.

   USB 1
   - Conecte o dispositivo USB, incluindo arquivos originais, ao conector USB 1.
   - Pressione o botão **USB** para selecionar USB 1.
   - Reproduza uma música em USB 1.

   Fonte externa
   - Conecte um dispositivo externo/MP3 ao produto.
   - Pressione o botão **TUNER/AUX** para selecionar <AUX IN 1 ou AUX IN 2>.
   - Reproduza uma música no dispositivo externo.
3. Pressione o botão **USB REC** no controle remoto para iniciar a gravação.

   CD
   - A mensagem de gravação de faixa é exibida e a gravação em CD é iniciada.
   - Se quiser gravar todas as faixas do disco, mantenha o botão **USB REC** pressionado. Então, a mensagem de gravação total do CD será exibida.

   RÁDIO
   - A mensagem de gravação do sintonizador é exibida e a gravação é iniciada.

   CD-ROM/ USB
   - "FILE COPY" é exibido e a gravação começa.
   - Você também pode copiar uma pasta, incluindo arquivos MP3 e WMA, para o dispositivo USB 2. Mantenha o botão USB REC pressionado durante a reprodução dos arquivos e o sistema exibirá "FOLDER COPY".
   - Se você reproduzir um arquivo MP3 ou WMA, este será copiado para o dispositivo USB. O sistema poderá exibir "EXIST FILE".
     Quando a gravação for concluída, "STOP" será exibido.
   - Se houver arquivos com mesmo nome, aparecerá "EXIST FILE" e a função será cancelada.
   - Se você pressionar o botão USB REC quando houver um microfone conectado ao produto, a função Gravação de MP3 será ativada, em vez de Copiar.
   - Quando o botão USB REC é pressionado brevemente, começa a USB REC de arquivos. Se o botão for pressionado por alguns segundos, começa a cópia da pasta.

   Fonte externa
   - A mensagem de gravação AUX é exibida e a gravação é iniciada.

   CD/USB1(MP3) & MIC
   - A mensagem de gravação de MP3 é exibida e a gravação é iniciada.
4. Para interromper a gravação, pressione o botão **STOP** (■) e depois crie e salve automaticamente como um arquivo MP3.
5. Após a gravação, será criado no dispositivo um diretório chamado "RECORDING" (CD-DA), "CD COPY" (CD-ROM/ USB (WMA/MP3)), "TUNER RECORDING", "AUX RECORDING" ou "MP3 RECORDING".

- O arquivo WMA/MP2 somente pode ser copiado e não gravado.
- Não desconecte o USB ou o cabo AC durante a gravação, o arquivo pode ser danificado.
- Se você desconectar o dispositivo USB durante a gravação, o produto será desligada e você não conseguirá excluir o arquivo gravado. Nesse caso, conecte o dispositivo USB ao PC, faça backup dos dados do USB no PC e depois formate o dispositivo USB.
- Quando a memória USB não for suficiente, será exibido "NOT ENOUGH MEMORY".
- A gravação funcionará se o dispositivo USB ou o HDD for formatado no sistema de arquivos FAT. (O sistema de arquivos NTFS não é suportado.)
- Ao utilizar a função de pesquisa em alta velocidade do CD, a gravação e CD não pode funcionar.
- Às vezes, o tempo de gravação pode ser mais longo em alguns dispositivos USB.
- No modo de programação, não é possível utilizar a função de gravação em CD.
- Durante a gravação, as funções EQ e GIGA SOUND não podem ser usadas e mudam automaticamente para OFF.
- Durante a gravação do CD, a função REPEAT não funcionrá e passará automaticamente para OFF.
- Se você usar a função MIC durante a gravação do CD, a voz do microfone será gravada.
- Não é possível gravar o rádio quando estiver pesquisando ou não houver frequências disponíveis no modo Sintonizador.
- Observe que configurar o nível de entrada bem alto ao gravar a música de um dispositivo externo através do canal AUX e USB pode causar ruído na gravação. Nesse caso, abaixe o nível de volume do dispositivo externo.

Velocidade de Gravação

Sempre que pressionar o botão CD REC SPEED no controle remoto, a velocidade da gravação mudará da seguinte maneira:

RECORD SPEED x 1 ➞ RECORD SPEED x 4

- Enquanto o sintonizador ou fonte externa estiver gravando, a velocidade de gravação não será suportada.
- Ao selecionar RECORD SPEED x 4 o som do áudio não será emitido.
- Se você conectou o microfone, somente um modo de velocidade de gravação estará disponível: RECORD SPEED x 1.
- Durante a gravação, se o microfone for desconectado, a gravação será interrompida, mesmo se você reconectar o microfone.

Efeito de som especiais

Selecionando o modo EQ

O produto suporta configurações predefinidas do equalizador entre frequências altas e baixas em harmonia com o gênero musical.

1. Pressione o botão **EQ**.
   Sempre que pressionar esse botão, o som mudará da seguinte forma:
   OFF ➞ FLAT ➞ TECNOBREGA ➞ FORRO ➞ SAMBA & PAGODE ➞ SERTANEJO ➞ AXE ➞ FUNK ➞ REGGAE ➞ PARTY ➞ POP ➞ HIP HOP ➞ ROCK ➞ JAZZ ➞ CLASSIC ➞ ELECTRONIC ➞ MP3 ENHANCER ➞ VIRTUAL SOUND ➞ USER EQ
2. Se quiser definir o modo **USER EQ**, selecione **USER EQ** e pressione o botão **ENTER**. Você pode definir o nível de **BASS** (graves), **MID** (médios) e **TREB** (agudos).
   Resultado: O nível de BASS (numérico à esquerda) pisca. Pressione o botão **TUNING/ALBUM** ∧ ou ∨ para selecionar um valor entre -06 e 06.
   Pressione o botão **ENTER**.
   Resultado: O nível de MIDDLE (MÉD) (numérico central) pisca. Pressione o botão **TUNING/ALBUM** ∧ ou ∨ para selecionar um valor entre -06 e 06.
   Pressione o botão **ENTER**.
   Resultado: O nível de TREBLE (AGUDO) (numérico direito) pisca. Pressione o botão **TUNING/ ALBUM** ∧ ou ∨ para selecionar um valor entre -06 e 06.
   Pressione o botão **ENTER**.
   Resultado: A configuração é concluída.

- Durante a gravação, a função EQ não funciona e muda automaticamente para o modo "OFF".
- Se nenhum botão for pressionado em 8 segundos, suas configurações serão automaticamente canceladas e as configurações anteriores serão salvas.
- O modo EQ pode variar, dependendo da região.

Usando o modo FUTEBOL

Você pode selecionar diretamente o modo FUTEBOL para escutar transmissões esportivas com realismo.

1. Pressione o botão **FOOTBALL MODE** no produto.
   Sempre que você pressionar esse botão, o modo do som mudará da seguinte maneira:
   FOOTBALL OFF ➞ FOOTBALL MODE 1 ➞ FOOTBALL MODE 2
   - O modo FUTEBOL pode variar de acordo com a região.

Função GIGA SOUND

Seu produto é equipado com a função do modo GIGA SOUND.
A função do modo GIGA SOUND amplifica graves e melhora os agudos e graves duas vezes mais para que você aprecie um poderoso som real.

1. Pressione o botão **GIGA SOUND BEAT** na unidade principal ou **GIGA** no controle remoto.
   Sempre que pressionar este botão, o som mudará da seguinte forma:
   GIGA SOUND BEAT ➞ GIGA SOUND OFF
2. Para cancelar essa função, pressione o botão **GIGA SOUND BEAT** até que "**OFF**" apareça.
   - O modo **GIGA SOUND** pode variar de acordo com a região.

Função BEAT WAVING

Você pode mudar para o modo Speaker LED para sua preferência.

1. Toda vez que você pressiona o botão BEAT WAVING no produto, o modo de visualização Speaker LED mudará como o seguinte:
   PARTY 1➞ PARTY 2 ➞ FUN 1 ➞ FUN 2 ➞ PURE ➞ FRESH ➞ LOVE ➞ JOY ➞ SUNSET ➞ SUNRISE ➞ NATURE 1➞ NATURE 2 ➞ WAVE 1➞ WAVE 2 ➞ AURORA ➞ OFF
   - Se você selecionar **BEAT WAVING OFF**, todos os indicadores de LED do alto-falante desligarão.

Função DJ BEAT

Define os efeitos de som FLANGER, PANNING, CHORUS, WAHWAH e o nível de cada um é ajustável.

☛ O escopo da definição [-15 ~ +15] e os valores iniciais de configuração são todos 0.

FLANGER: Cria uma vibração similar à decolagem e pouso de um jato.

PANNING: Alterna o volume dos alto-falantes esquerdo e direito, como se o som passasse de um lado ao outro.

WAHWAH: O som parece um 'Wah~ Wah~'.

CHORUS : Cria a vibração semelhante ao canto de um coral.

1. Para ativar o efeito desejado, pressione o botão **FLANGER**, **PANNING**, **CHORUS** ou **WAHWAH** no produto.
   - O LED vermelho acende ao redor dos botões principais e do botão **DJ BEAT**.
   - Você pode controlar o nível do efeito ativado no controle Volume.
     Para controlar o volume, pressione o botão **DJ BEAT** no produto.
   - Para cancelar o efeito ativado, pressione o botão do efeito mais uma vez.
   - Pressione o botão DJ BEAT para habilitar alteração do efeito ativado.
   - O efeito **PANNING** pode ser ativado juntamente com os efeitos **FLANGER**, **CHORUS** ou **WAHWAH**.
   - Para ativar o efeito **PANNING** junto com outro, pressione o botão **PANNING** quando houver outro efeito ativdo ou vice-versa.
   - Use o controle Volume para ajustar o nível do efeito configurado por último.
   - Para ajustar o nível do efeito ativado anteriormente, desative o último efeito ativado pressionando o botão correspondente.

Função Som de inicialização

Ao configurar o som de inicialização o som de inicialização, você poderá ouvir a magnífica saída de som quando o produto inicia.

1. Pressione o botão **GIGA SOUND BEAT** no produto ou **GIGA** no controle remoto por um longo tempo.
   - O menu **BOOTING SOUND** é exibido no painel.
2. Pressione o botão **GIGA SOUND BEAT** no produto ou **GIGA** no controle remoto por um longo tempo para definir **ON** ou **OFF** para o **BOOTING SOUND**.

Solução de Problemas

Solução de Problemas

Consulte a tabela abaixo se o produto apresentar problemas de funcionamento. Se o problema que você está tendo não estiver listado abaixo ou se a instrução abaixo não for de grande ajuda, desligue o produto, desconecte o cabo de alimentação e entre em contato com o revendedor autorizado mais próximo ou com a Rede de Serviços Autorizados Samsung Eletronics mais próxima.

Sintoma	Verificação/Solução
Não consigo ejetar o disco.	• O cabo de alimentação está completamente conectado à tomada? • Desligue a unidade e ligue-a novamente.
A reprodução não inicia imediatamente quando o botão Play/Pause é pressionado.	• Você está usando um disco deformado ou com riscos na superfície? • Limpe o disco.
O som não é reproduzido.	• Nenhum som é ouvido durante a reprodução rápida, reprodução lenta e reprodução em câmera lenta. • Os alto-falantes estão corretamente conectados? A configuração do alto-falante está corretamente personalizada? • O disco foi gravemente danificado?
O controle remoto não funciona.	• O controle remoto está sendo usado dentro de seu alcance de operação de ângulo e distância? • As pilhas estão fracas?
• O produto não está funcionando. (Exemplo: a energia acaba, a chave do painel frontal não funciona ou um ruído estranho é ouvido.) **• O produto não está funcionando corretamente.**	• Executa a função reset (redefinir). Com a mensagem “NO DISC” (SEM DISCO) no display do produto e sem disco no slot, pressione e mantenha pressionado o botão **STOP** (■) (PARAR) no produto por mais de 5 segundos. A função **RESET** apagará todas as configurações armazenadas. Não a use a menos que seja necessário.
Não é possível receber transmissão de rádio.	• A antena está conectada corretamente? • Se o sinal de entrada da antena for fraco, instale uma antena de FM/AM externa em uma área com boa recepção.
Desliga automaticamente após exibir a palavra "PROTECT" (PROTEGER)	• Verifique se a energia em uso está dentro do intervalo de energia especificado no rótulo da parte de trás do produto. • Se o "Seletor de Tensão" estiver no painel de trás, verifique se a energia é compatível com a tensão que você definiu manualmente.

Especificações Técnicas

Especificações Técnicas

Geral	Peso Líquido	Unidade principal	6,1 Kg
		Subwoofer	55 Kg
	Dimensões	Unidade principal	550 (L) x 212 (A) x 367 (P) mm
		Subwoofer	648 (L) x 652 (A) x 440 (P) mm
	Faixa de Temperatura de Operação		+5 °C ~ +35 °C
	Faixa de Umidade de Operação		10 % a 75 %
Sintonizador de FM	Relação Sinal/Ruído		55 dB
	Sensibilidade Utilizável		10 dB
	Distorção Harmônica Total		1 %
Sintonizador de AM	Relação Sinal/Ruído		30 dB
	Sensibilidade Utilizável		70 dB
	Distorção Harmônica Total		4 %
CD	CD: 12 cm (CD)		Velocidade de leitura: 4,8 ~ 5,6 m/s.
			Tempo máximo de reprodução: 74 min.
Amplificador	Saída total		2200W (10% THD)
	Saída do alto-falante frontal		560 W/CH (4 Ω)
	Saída do subwoofer		540 W/CH (4 Ω)
	Faixa de frequência		22 Hz ~ 20 KHz
	Relação de S/R		65 dB
	Separação de Canal		60 dB
	Sensibilidade de Entrada		(AUX) 800mV

*: Especificação nominal
- A Samsung Electronics Co, Ltd reserva-se o direito, sem aviso prévio, de fazer alterações nas especificações.
- O peso e as dimensões são aproximados.
- O peso líquido inclui apenas o aparelho (unidade).
- O design e as especificações estão sujeitos a alterações sem aviso.
- Para obter informações de alimentação e consumo de energia, consulte o rótulo anexado ao produto.

SAMSUNG

Contacte a Samsung Internacional

Se tem algumas dúvidas ou comentários sobre os nossos produtos, por favor contacte a linha de apoio a Clientes Samsung.

Área	Central de atendimento ☎	Site da Web
▪ North America		
CANADA	1-800-SAMSUNG(726-7864)	www.samsung.com/ca/support (English) www.samsung.com/ca_fr/support (French)
U.S.A	1-800-SAMSUNG(726-7864)	www.samsung.com/us/support
MEXICO	01-800-SAMSUNG(726-7864)	www.samsung.com/mx/support
▪ Latin America		
ARGENTINE	0800-333-3733	www.samsung.com/ar/support
URUGUAY	000-405-437-33	www.samsung.com/latin/support (Spanish) www.samsung.com/latin_en/support (English)
PARAGUAY	009-800-542-0001	www.samsung.com/latin/support (Spanish) www.samsung.com/latin_en/support (English)
BRAZIL	0800-124-421 (Demais cidades e regiões) 4004-0000 (Capitais e grandes centros)	www.samsung.com/br/support
CHILE	800-SAMSUNG(726-7864)	www.samsung.com/cl/support
BOLIVIA	800-10-7260	www.samsung.com/cl/support
COLOMBIA	Bogotá 600 12 72 Gratis desde cualquier parte del país 01 8000 112 112 ó desde su celular #SAM(726)	www.samsung.com/co/support
COSTA RICA	0-800-507-7267 00-800-1-SAMSUNG (726-7864)	www.samsung.com/latin/support (Spanish) www.samsung.com/latin_en/support (English)
DOMINICA	1-800-751-2676	www.samsung.com/latin/support (Spanish) www.samsung.com/latin_en/support (English)
ECUADOR	1-800-10-72670 1-800-SAMSUNG (72-6786)	www.samsung.com/latin/support (Spanish) www.samsung.com/latin_en/support (English)
EL SALVADOR	800-6225	www.samsung.com/latin/support (Spanish) www.samsung.com/latin_en/support (English)
GUATEMALA	1-800-299-0013 1-800-299-0033	www.samsung.com/latin/support (Spanish) www.samsung.com/latin_en/support (English)
HONDURAS	800-27919267 800-2791-9111	www.samsung.com/latin/support (Spanish) www.samsung.com/latin_en/support (English)
JAMAICA	1-800-234-7267 1-800-SAMSUNG (726-7864)	www.samsung.com/latin/support
NICARAGUA	001-800-5077267	www.samsung.com/latin/support (Spanish) www.samsung.com/latin_en/support (English)
PANAMA	800-7267 800-0101	www.samsung.com/latin/support (Spanish) www.samsung.com/latin_en/support (English)
PERU	0-800-777-08 Desde celulares por favor llamar al número 336 8686	www.samsung.com/pe/support
PUERTO RICO	1-800-682-3180	www.samsung.com/latin/support (Spanish) www.samsung.com/latin_en/support (English)
TRINIDAD & TOBAGO	1-800-SAMSUNG(726-7864)	www.samsung.com/latin/support (Spanish) www.samsung.com/latin_en/support (English)
Venezuela	0-800-SAMSUNG (726-7864)	www.samsung.com/ve/support

SAMSUNG

GARANTIA LIMITADA PARA SISTEMA DE ÁUDIO SAMSUNG

I. ABRANGÊNCIA E PRAZO DE GARANTIA

A SAMSUNG ELETRÔNICA DA AMAZÔNIA LTDA. (SAMSUNG) garante o produto acima identificado contra defeitos de material e mão-de-obra, em condições normais de uso e manutenção, pelo prazo de 3 (três) meses (garantia legal), mais 9 (nove) meses de garantia adicional, num total de 1 (um) ano, contado a partir da data de aquisição identificada pela Nota Fiscal de venda ao Consumidor Final do produto.

A SAMSUNG, sem nenhum custo para o usuário, reparará o produto desde que este seja enviado a uma assistência técnica SAMSUNG, com os custos de transporte sob responsabilidade do usuário, de acordo com os termos desta garantia, acompanhado da respectiva nota fiscal emitida no Brasil. O reparo, a critério da SAMSUNG, poderá incluir a substituição de peças ou placas, por novas ou recondicionadas equivalentes. Este produto e as peças substituídas serão garantidas pelo restante do prazo original. Todas as peças substituídas se tornarão propriedade da SAMSUNG.

II. CONDIÇÕES DE GARANTIA

A SAMSUNG não assume qualquer obrigação ou responsabilidade por acréscimos ou modificações desta garantia, salvo se efetuadas por escrito em caráter oficial. Exceto se houver contrato escrito separado entre a SAMSUNG e o usuário, a garantia não cobre a instalação do equipamento nem como danos decorrentes da instalação inadequada.

III. ITENS EXCLUÍDOS DESTA GARANTIA

A garantia não cobre: (a) Defeitos ou danos resultantes do uso anormal do produto pelo cliente, como superfícies plásticas e outras peças expostas externamente arranhadas, trincadas ou quebradas, limpeza em desacordo com o Manual de Instruções, bem como derramamento de alimentos ou líquidos de qualquer natureza; (b) Defeitos ou danos decorrentes de testes, instalação, alteração, modificação de qualquer espécie em nossos produtos, bem como o reparo realizado por outras oficinas que não sejam Autorizadas SAMSUNG para este produto; (c) Quebra ou danos que não foram constatados no ato da aquisição (gabinete, cabos, etc.) ; (d) Produtos que tenham tido o número de série removido, adulterado ou tornado ilegível; (e) Defeitos e danos decorrentes da utilização de componentes não compatíveis com o produto SAMSUNG (gabinete, cabos, placas, peças em geral, etc.); (f) Defeitos e danos causados por agentes naturais (enchente, maresia, descarga elétrica e outros) ou exposição excessiva ao calor; (g) Defeitos e danos causados pelo uso de software e(ou) hardware não compatíveis com as especificações dos produtos SAMSUNG. (h) Desempenho insatisfatório do produto devido a instalação ou rede elétrica local inadequado e cabo de sinal. (i) Peças que se desgastam naturalmente com o uso regular, tais como cabos, lâmpadas de mostrador, etc.

IV. CONSIDERAÇÕES GERAIS

Esta garantia substitui todas as outras garantias expressas ou tácitas, incluindo sem limitação, garantias tácitas de comercialização e adequação a um fim específico. Em hipótese alguma a SAMSUNG será responsável por indenização superior ao preço da compra do produto, por qualquer perda de uso, perda de tempo, inconveniência, prejuízo comercial, perda de lucros ou economias, por outros danos diretos ou indiretos, decorrentes do uso ou impossibilidade de uso do produto. Esta Garantia fica automaticamente cancelada na ocorrência de qualquer uma das hipóteses do item III.

" Este produto está adequado para o uso no ano 2000 e subsequentes "

Sistema de Áudio Samsung SAMSUNG

Nº série _____ *Modelo* _____

DADOS DO COMPRADOR

Nome: _____

Endereço: _____

Cidade: _____ Estado: _____

CEP: _____ Telefone: _____

ESPAÇO A SER PREENCHIDO PELO REVENDEDOR

Revendedor: _____

Nº da Nota Fiscal: _____ Data de Compra: _____

Cidade: _____ Estado: _____

Carimbo do Revendedor:

CAPITAIS BRASILEIRAS E REGIÕES METROPOLITANAS

4004-0000

DEMAIS LOCALIDADES

0800-124-421

SUA LINHA DIRETA COM A SAMSUNG

www.samsung.com.br

IMPORTANTE: A garantia somente será válida se este Certificado de Garantia for completamente preenchido no ato da compra pelo revendedor e apresentado junto com a Nota Fiscal original de venda deste produto

SAMSUNG ELECTRONICS

Aviso! Instruções de segurança importantes

Leia atentamente antes de ligar o seu produto Samsung.

CUIDADO

RISCO DE CHOQUE ELÉTRICO NÃO ABRIR

CUIDADO:PARA REDUZIR O RISCO DE CHOQUE ELÉTRICO, NÃO RETIRE A TAMPA TRASEIRA.
NÃO EXISTEM PEÇAS SOBRESSALENTES NO INTERIOR DO PRODUTO.
A ASSISTÊNCIA SÓ PODE SER EFETUADA POR TÉCNICOS QUALIFICADOS.

Este símbolo indica a existência de alta tensão no interior do televisor. É perigoso tocar em qualquer parte no interior do produto.

Este símbolo indica informações importantes sobre o funcionamento e manutenção do produto.

• As ranhuras e aberturas na caixa e na parte posterior ou inferior permitem a ventilação necessária. Para garantir o funcionamento correto do aparelho e para o proteger do sobreaquecimento, nunca deve bloquear ou tapar estas ranhuras e aberturas.
- Não tape as ranhuras e aberturas com panos ou outros materiais.
- Não bloqueie as ranhuras e aberturas colocando o aparelho numa cama, sofá, tapete ou outra superfície semelhante.
- Não coloque este aparelho num espaço fechado, como uma estante ou um armário embutido, a menos que tenha ventilação adequada.
- Instale o produto, mantendo a distância da parede especificada (consulte as informações abaixo.)
* Televisores DLP, Televisores do Tipo Direct View e Projetores → 10 cm
* Produtos com visores de 32 polegadas ou maiores → 5 cm
* Outros produtos → 4 cm
• Não coloque este aparelho perto ou por cima de um radiador, sistema de aquecimento ou num local em que esteja exposto à incidência
direta dos raios solares.
• Não coloque recipientes com água em cima do aparelho, porque pode provocar um incêndio ou choque elétrico.
• Não exponha o aparelho à chuva nem coloque em locais perto de água (perto de uma banheira, lavatório, lava-louça, tubo da máquina de lavar a louça, piscina ou locais úmidos). Se molhar acidentalmente o aparelho, desligue-o da tomada e contate de imediato o revendedor autorizado. Retire sempre o cabo de alimentação da tomada antes de limpar o produto.
• Este aparelho tem pilhas. Deite fora as pilhas adequadamente de acordo com as considerações ambientais existentes no seu país. Contate as autoridades locais para obter informações sobre a destruição ou reciclagem de pilhas.
• Não sobrecarregue tomadas de parede, extensões nem receptáculos, porque pode provocar um incêndio ou choque elétrico.
• Deve colocar os cabos de alimentação de forma a não serem pisados nem entalados por objetos, tendo em especial atenção os cabos ligados a tomadas fichas, a receptáculos e ao ponto de onde os cabos saem do aparelho.
• Para proteger o aparelho de trovoadas, ou quando não for utilizá-lo durante longos períodos de tempo, desligue o aparelho da tomada de parede e desligue a antena ou o sistema de televisão por cabo.
Deste modo, o aparelho não sofre eventuais danos provocados por raios e descargas em cabos de alta tensão.
• Antes de ligar o cabo de alimentação de CA à tomada do transformador de CC, certifique-se de que a designação de tensão do transformador de CC corresponde à alimentação elétrica local.
• Nunca introduza objetos metálicos nas aberturas do aparelho. Se o fizer, pode provocar choques elétricos.
• Para evitar choques elétricos, nunca toque no interior do aparelho. A caixa do aparelho só deve ser aberta por técnicos qualificados.
• Introduza o cabo de alimentação completamente até ao fim. Quando retirar o cabo de alimentação, certifique-se de que o segura pela plugue quando puxar a mesma da tomada. Não toque no cabo de alimentação com as mãos molhadas.
• Se o aparelho não funcionar normalmente - em particular, se o aparelho emitir ruídos ou cheiros invulgares – desligue o aparelho de imediato e contate o revendedor autorizado ou centro de assistência técnica.
• Certifique-se de retirar o plugue de alimentação da tomada se o aparelho de televisão não for utilizado ou se o utilizador não estiver em casa durante um período de tempo longo (especialmente quando crianças, idosos ou pessoas com deficiências forem deixadas sozinhas em casa).
- Poeira acumulada pode provocar um choque elétrico, uma fuga elétrica ou um incêndio, fazendo com que o fio de alimentação produza faíscas e aqueça ou deteriore o isolamento.
• Contate um centro autorizado de assistência técnica quando instalar o produto em locais sujeitos a poeiras excessivas, locais sujeitos a temperaturas altas ou baixas, locais com muita humidade, locais onde se utilizem substâncias químicas e locais onde o monitor esteja a funcionar 24 horas por dia como em aeroportos, estações de comboio, etc. Se não o fizer, pode provocar sérios danos no produto.
• Utilize um plugue e uma tomada devidamente ligadas à terra.
- Uma ligação de terra deficiente pode causar choque elétrico ou danos no equipamento. (Só equipamento de classe 1.)
• Deve puxar o plugue da tomada para desligar o aparelho da corrente, de forma a deixar o plugue pronta a ser utilizada.
• Não deixe as crianças mexer no produto.
• Guarde os acessórios (bateria, etc.) num local seguro fora do alcance das crianças.
• Não instale o produto num local instável, como uma prateleira inclinada, um chão desnivelado ou um local exposto à vibração.
• Não deixe cair ou provoque qualquer impacto no produto. Se o produto estiver danificado, desligue o cabo de alimentação e contate um centro de assistência.
• Desligue o cabo de alimentação da tomada e utilize um pano seco e macio para limpar o produto. Não utilize quaisquer produtos químicos como cera, benzina, álcool, diluentes, inseticida, ambientador, lubrificante ou detergente. Tal pode danificar o aspecto do produto ou eliminar a impressão do mesmo.
• Não deixe cair gotas ou salpicos em cima do aparelho.
• Não destrua as pilhas através de fogo.
• Não provoque curto-circuito, nem desfaça ou sobreaqueça as pilhas.
• Existe perigo de explosão se apilha for substituída incorretamente. Substitua-a apenas pelo mesmo tipo de pilha ou por uma equivalente.

AVISO - PARA EVITAR O ALASTRAR DE UM INCÊNDIO, MANTENHA SEMPRE AS VELAS OU OUTRO TIPO DE CHAMA LONGE DESTE PRODUTO.

REDE DE SERVIÇOS AUTORIZADOS - ÁUDIO VÍDEO →TV

www.samsung.com.br - Capitais Brasileiras e Regiões Metropolitanas: 4004-0000 - Demais Localidades: 0800-124-421

AC - RIO BRANCO
ABAD INFO CELL
AV. BRASIL. 303 - SALA 7 - CENTRO
69900-100 Fone: (68) 3223-6525
6208907 abadcapas@hotmail.com
NOVA ELETRÔNICA
TRAV. JÚLIO CÉSAR, 104 - CERÂMICA
69900-250 Fone: (68) 3224-9784
3450620 nelsonalves10@brturbo.com.br

AL - MACEIÓ
ASSISTÊNCIA TÉCNICA AUTORIZADA
AV. MENDONÇA JUNIOR, 762 - FAROL
57050-480 Fone: (82) 3241-5695
1738012 vceeletronica@uol.com.br
ML SERVICE CENTER
AV. JOÃO DAVINO, 321 - LJ 122 E 123 - JATIUCA
57035-500 Fone: (82) 3316-1459
6238554 mlservicecenter.maceio@gmail.com

AM - MANAUS
COMPUCELL
AV. DJALMA BATISTA, 143 - CHAPADA
69050-010 Fone: (92) 3236-7645
3247242 ernanebrito@hotmail.com
MÁXIMA ASSISTÊNCIA
AV. JOAQUIM NABUCO. 2379 -CENTRO
69020-031 Fone: (92) 3622-6067
3387091 maxima.assistencia@terra.com.br

AP - MACAPÁ
CELL SHOP
AV. PROF. CORA DE CARVALHO, 2118 - CENTRO
68900-040 Fone: (96) 3224-2228
6170591 jeffersonsilva@tvsom.com.br
SUPORTE INFORMÁTICA
AV. FELICIANO COELHO. 336 - TREM
68901-025 Fone: (96) 3223-1529
6253949 chamadossuporte@uol.com.br

BA - ALAGOINHAS
SERTEG ELETRÔNICOS
R. CONSELHEIRO FRANCO. 349 - CENTRO
48000-000 Fone: (75) 3422-3676
1738048 fransousa_ba@hotmail.com

BA - BARREIRAS
TELE-SOM SERVICE
R. ABÍLIO FARIAS. 582 - CENTRO
47804-080 Fone: (77) 9996-4556
3408047 khalleb_ss@hotmail.com
PRO SERVICE ELETRÔNICA
R. FOLK ROCHA, 214 - SANDRA RIGINA
47802-200 Fone: (77) 3613-1897
4200816 proserviceletronica@gmail.com

BA - CAMAÇARI
REGIS ELETRÔNICA
R. DA BANDEIRA, 25 - ED. METRÓPOLE CENTER
42800-130 Fone: (71) 3621-2261
3483579 regiseletronica138@hotmail.com

BA - FEIRA DE SANTANA
ELETRÔNICA BRASTEK
R. CRISTOVÃO BARRETO, 96 - CENTRO
44001-666 Fone: (75) 3223-2164
3441846 brastek@superig.com.br
ELETRÔNICA VIDEOMANIA
R. CABUÇU, 100 - CENTRO
44002-788 Fone: (75) 3221-5390
3441856 videomania@videomania.srv.br

BA - ILHÉUS
CONTELL ASSISTÊNCIA TÉCNICA EM CELULARES
PÇA JOSÉ MARCELINO, 59 - CENTRO
45653-030 Fone: (73) 3633-5900
1738296 contellilheus@gmail.com

BA - IRECÊ
ELETRONICA CAMPOS
AV. PROF. JOEL LOPES, 365 - CENTRO
44900-000 Fone: (74) 3641-0202
6072995 eliane.campos@eletronicacampos.com.br

BA - JEQUIÉ
PROTON
R. GERÔNIMO SODRÉ, 95 - CENTRO
45203-650 Fone: (73) 3525-3298
3475084 proton_pecas@hotmail.com

BA - JUAZEIRO
APOLLO SOM
R. DOS INGLESES. 24 - ALAGADICO
48904-010 Fone: (74) 3612-4554
1660940 apollosom@uol.com.br

BA - LAURO DE FREITAS
NR ELETRÔNICA
R. DR. GERINO SOUZA FILHO.1297 - GALPÃO 03
42700-000 Fone: (71) 3289-3999
3257582 elrocha.oficina@terra.com.br

BA - PAULO AFONSO
ELETRÔNICA TV CORES
PÇA BRÁULIO GOMES, 26 - CENTRO
48602-020 Fone: (75) 3281-1349
3408048 confusaotec@oi.com.br

BA - PORTO SEGURO
ELETRÔNICA ROCHAS
R. ADELAR MARIA DE ANDRADE. 212 - CAMPINHO
45810-000 Fone: (73) 3288-3548
3479090 eletronica-rocha@hotmail.com

BA -SALVADOR
ELETRÔNICA TV VÍDEO
R. PROF. RÔMULO ALMEIDA, 62 - ED. LAURA
40290-030 Fone: (71) 3276-0417
1737936 valdemir@eletronicatvvideo.com.br
ESC PITUBA - *EXCLUSIVA SAMSUNG*
AV. TANCREDO NEVES. 2421
41820-021 Fone: (71) 2104-0328
3278556 samsung@fixbr.com.br

BA - SANTO ANTÔNIO DE JESUS
HITECH ELETRÔNICA
R. MONS M. FRANCISCO DA SILVA. 116. 1o ANDAR
44571-075 Fone: (75) 3631-4470
3441859 hitech@hitecheletronica.com.br

BA - TEIXEIRA DE FREITAS
VIDEOTEC ELETRÔNICA
R. ELEUZÍBIO CUNHA. 82 - A. B - BELA VISTA
45997-002 Fone: (73) 3263-4088
3475106 agdo_videotec@yahoo.com.br

BA - VITORIA DA CONQUISTA
TECNOVIDEO
R. SETE DE SETEMBRO, 165 - CENTRO
45000-540 Fone: (77) 3424-1436
3490820 tecnovideoeletronica@hotmail.com

VÍDEO VOX ELETRÔNICA LTDA
AV. ILHÉUS. 2332 - BRASIL
45051-305 Fone: (77) 3422-1917
3482218 vveletronica@pop.com.br

CE - FORTALEZA
CENTRO TÉCNICO DUSO
R. PINTO MADEIRA,1264 - ALDEOTA
60150-000 Fone: (85) 3231-9615
1768748 centrotecnico@cteduso.com.br
ESC FORTALEZA - *EXCLUSIVA SAMSUNG*
AV. SANTOS DUMONT. 3301 - ALDEOTA
60150-162 Fone: (85) 3261-2815
6051093 fortaleza@samsung.srv.br

CE - IGUATU
ELETROSHOPPING TAVARES
R. FLORIANO PEIXOTO, 573 - CENTRO
63500-000 Fone: (88) 3581-0512
3439764 eletrotavares@hotmail.com

CE - ITAPIPOCA
ELETRÔNICA GELSON
R. RAIMUNDO TEOFILO DE CASTRO. 230
62500-000 Fone: (88) 3631-2030
3482211 gelsonita@gmail.com

CE - JUAZEIRO DO NORTE
ELETRÔNICA ALPHA SETE
R. SÃO FRANCISCO. 1417 - SÃO MIGUEL
63010-210 Fone: (88) 3587-3900
6250890 ciceroc@oi.com.br

CE - MARACANAÚ
SOS ELETRONICA
AV. SENADOR CARLES JEREISAT. 760
61900-310 Fone: (85) 3371-2507
6257607 soseletronic@bol.com.br

DF -BRASÍLIA
ESC BRASÍLIA - *EXCLUSIVA SAMSUNG*
SHCGN CLR 705 BLOCO G LOJA 63
70730-767 Fone: (61) 3963-7227
1738333 brasilia@samsung.srv.br

ES - CACHOEIRO DE ITAPEMIRIM
THOMAZ ELETRÔNICA
R. LAURO VIANA. 15 - GILBERTO MACHADO
29300-050 Fone: (28) 3522-3011
1738013 thomaz@thomazeletronica.com.br

ES - COLATINA
POMPEU ELETRÔNICA
R. MICHEL DALLA. 101 - CENTRO
29700-100 Fone: (27) 3721-0825
6063181 pompeu@intercol.com.br

ES - GUARAPARI
ELETRÔNICA PANAMIX
ROD.JONES DOS SANTOS NEVES. 344
29215-002 Fone: (27) 3361-4355
1738102 panamix@veloxmail.com.br

ES - LINHARES
ROCHAS ELETRÔNICA
AV. RUI BARBOSA, 698 - CENTRO
29900-072 Fone: (27) 3371-0148
3483564 estoque_atec@veloxmail.com.br

ES - SERRA
ELETRÔNICA NOVA TELEÁUDIO
AV. ABIDO SAAD, 230 - QD 30 - LJ 01
29175-520 Fone: (27) 3243-2090
4202071 adm@novateleaudio.com.br

ES - VILA VELHA
ELETRÔNICA LUCHI
AV. LUCIANO DAS NEVES, 911 - CENTRO
29100-200 Fone: (27) 3229-2141
3428719 pauloluchi@bol.com.br
TELEMÁTICA COMÉRCIO E INDÚSTRIA
AV. JERÔNIMO MONTEIRO 155
29100-400 Fone: (27) 2124-3630
1738261 telematica@telematicaes.com.br

ES -VITÓRIA
OFFICINA DO CELULAR
AV. LEITÃO DA SILVA, 703 - LJ 01 - SUÁ
29052-110 Fone: (27) 3325-9441
1738217 at_officinavix@hotmail.com
SHARCOLOR ELETRÔNICA
AV. MARECHAL MASC.DE MORAES. 2573
29050-667 Fone: (27) 3227-4575
3364096 sharcolor@uol.com.br

GO - ANÁPOLIS
VIA DIGITAL
R. ARINESTO DE OLIVEIRA PINTO.315
75020-060 Fone: (62) 3311-7589
1738318 viadigital.anp@terra.com.br

GO - GOIÂNIA
NÚCLEO SERVICE
R. 86. 655 - QD F 21 - LT 79 - SETOR SUL
74083-385 Fone: (62) 3212-1222
6263676 randernucleoservice@terra.com.br
RADIBRA RADIOTÉCNICA BRASILEIRA
AV. INDEPENDÊNCIA, 5844
74070-010 Fone: (62) 3221-8200
1737938 radibra@netgo.com.br
SERV SUL
AV T 63, Q 571, 1756 - NOVA SUÍÇA
74280-230 Fone: (62) 3285-7750
3296922 adm@servsulnet.com.br

GO - LUZIÂNIA
ELETRÔNICA MARISTA
R. SANTÍSSIMO SACRAMENTO, 381 - CENTRO
72800-280 Fone: (61) 3622-1740
6255840 eletronica_marista@hotmail.com

GO - RIO VERDE
CELIOMAR DA SILVA GUERREIRO
R. NILVALDO RIBEIRO DA CUNHA. 1145
75902-520 Fone: (64) 3621-1254
3408716 polytecnica.assist@terra.com.br

MA - IMPERATRIZ
ANALÓGICA SERVICE
R. CEARÁ, 126 - JUSSARA
65901-610 Fone: (99) 3523-2906
6242555 araujoservice@yahoo.com.br

MA - SÃO JOSÉ DE RIBAMAR
GM ELETRÔNICA
ESTR. DE RIBAMAR, 201 - MIRITITIUA
65110-000 Fone: (98) 3224-6758
3451975 gm.eletronica@hotmail.com

MA - SÃO LUÍS
MEGA SERVICE
AV. CASTELO BRANCO. 467 - LOTE 09
65076-091 Fone: (98) 3227-5340
3428717 megaservice.adm@gmail.com
NETO COMÉRCIO E SERVIÇOS ELETRÔNICOS
R. SÃO PANTALEÃO, 923 - CENTRO
65015-460 Fone: (98) 3312-2976
6125027 neto.com.serv@gmail.com

MG - ARAGUARI
VÍDEO SOM LTDA
R. MARCIANO SANTOS, 703 - CENTRO
38440-128 Fone: (34) 3241-6026
3471390 videosomltda@bol.com.br

MG - BELO HORIZONTE
ESC BELO HORIZONTE - *EXCLUSIVA SAMSUNG*
R. JUIZ DE FORA, 1384 - SANTO AGOSTINHO
30180-061 Fone: (31) 3326-1400
6056730 samsungbh@samsungbh.com.br

MG - BETIM
TEC LINE
AV. GOVERNADOR VALADARES, 791 - CENTRO
32510-010 Fone: (31) 3532-1704
6240326 atendimento@teclineservice.com.br

MG - DIVINÓPOLIS
ÁUDIO CLÍNICA
R. MATO GROSSO, 755 - CENTRO
35500-027 Fone: (37) 3222-3313
1660526 aclinica@mastercabo.com.br

MG - GOVERNADOR VALADARES
MIRA INFORMÁTICA
R. SETE DE SETEMBRO. 2464 - CENTRO
35010-172 Fone: (33) 3271-6191
6087257 mira@wkve.com.br

MG - IPATINGA
VÍDEO COLOR ELETRÔNICA
R. PEDRAS PRECIOSAS. 670 - IGUACÚ
35162-106 Fone: (31) 3824-9637
3408719 vcolor@oi.com.br

MG - ITABIRA
ELETRÔNICA CONSERTEC
R. DOM PRUDÊNCIO. 219A - PARÁ
35900-048 Fone: (31) 3831-6218
3408040 almeidaconsertec@gmail.com

MG - JUIZ DE FORA
TESLA ELETRÔNICA
R. BARBOSA LIMA, 189 - CENTRO
36010-020 Fone: (32) 3215-2488
3441877 teslaeletronica@terra.com.br

MG - MONTES CLAROS
PROINK INFORMÁTICA
R. JUSTINO CÂMARA, 48 - LJ 5 - CENTRO
39400-010 (38) 3213-3806
3443937 proink@proinkinformatica.com.br
VIDEOCENTER
R. BOCAIÚVA,870 - LJ 1 - CENTRO
39400-080 (38) 3221-2109
1738149 videocentereletronica@gmail.com

MG - PASSOS
RÁDIO TÉCNICA PASSOS
AV. OTTO KRAKAUER, 1066 - SANTA CLARA
37904-028 Fone: (35) 3521-6019
4205703 radiotecpassos@hotmail.com

MG - POÇOS DE CALDAS
ELETRÔNICA UNIVERSO
R. ASSIS FIGUEIREDO. 1982 - LJ 1 - CENTRO
37701-000 Fone: (35) 3722-4618
3439755 eletronica.universo@yahoo.com.br

MG - POUSO ALEGRE
ELETRÔNICA MG
AV. TIRADENTES, 215 - SANTA LUZIA
37550-000 Fone: (35) 3423-9062
3463578 michelepa55@ig.com.br
TELECENTRO ELETRÔNICA
PÇ. JOÃO PINHEIRO, 246 - CENTRO
37550-000 Fone: (35) 3423-5963
3489899 tecnocentropousoalegre@ig.com.br

MG - SETE LAGOAS
LAGOS ELETRÔNICA
AV. JOÃO XXIII. 332 - BOA VISTA
35700-537 Fone: (31) 3771-3307
3409035 lagoseletronica@yahoo.com.br

MG - UBERABA
CENTER SON
R. SÃO BENEDITO. 832 - SÃO BENEDITO
38022-100 Fone: (34) 3336-3430
1737949 grmcenterson@uol.com.br
ELETRÔNICA COLORSOM
AV. GUILHERME FERREIRA, 1050 - SÃO BENEDITO
38022-200 Fone: (34) 3333-2520
1660859 colorsom@terra.com.br

MG - UBERLÂNDIA
LINEAR TECNOLOGIA
R. VITAL JOSÉ CARRIJO, 201 - LÍDICE
38400-078 Fone: (34) 3254-2828
6225900 linear@linearinformatica.com.br

MG - VARGINHA
TECNOCENTRO ELETRÔNICA
R. MILTON COSTA, 130 - CENTRO
37004-120 Fone: (35) 3222-5909
3468336 tecnocentroeletronicavarginha@ig.com.br

MS - CAMPO GRANDE
GR ELETRÔNICA
AV. ERNESTO GEISEL. 5419 - CABREUVA
78009-410 Fone: (67) 3383-2728
6199585 tv-luar@tvluar.com.br

MS - DOURADOS
TV LUAR
R. HAYEL BOM FACKER. 2110 - JD. SÃO PEDRO
79810-050 Fone: (67) 3421-2728
6240871 tvluar@yahoo.com.br

MT - CUIABÁ
MASTER ELETRÔNICA
AV. MIGUEL SUTIL. 5350 - LIXEIRA
78050-005 Fone: (65) 3322-8617
3468323 jcarrijo@terra.com.br
PLANTV
AV GENERAL MELLO, 432 - SL 1
78015-300 Fone: (65) 3322-1237
3463395 tvluarcuiabadm@hotmail.com

MT - RONDONÓPOLIS
VIDEOSOM CELULARES
AV. MARECHAL DUTRA. 897 - CENTRO
78700-110 Fone: (66) 3423-5572
3470174 assistencia.videosom@terra.com.br

MT - SINOP
DIGITAL CELULAR
R. DAS ROSAS, 925 - CENTRO
78550-268 Fone: (66) 3511-0404
6043161 dcelular@terra.com.br

MT - VÁRZEA GRANDE
ELETRÔNICA MT
AV. COUTO MAGALHÃES, 465
78110-400 Fone: (65) 3023-4648
3494517 eletronicamt@hotmail.com

PA - ANANINDEUA
TEKCEL
ROD. BR 316, KM 03 S/N - SL 03 - COQUEIRO
67015-220 Fone: (91) 3224-7257
3462259 janaina@tekcelpa.com.br

PA - BELÉM
GREEN ELETRÔNICA E INFORMÁTICA
TRAV. 14 DE MARCO. 912 - UMARIZAL
66055-490 Fone: (91) 3241-9915
3424008 atendimento@greeneletronica.com.br
MÁXIMA ASSISTÊNCIA BELÉM
TRAV. SÃO PEDRO, 722 - BATISTA CAMPOS
66023-570 Fone: (91) 3224-2133
3404931
maxima.belem@grupomaximaassistencia.com
VÍDEO CHECK
TRAV. TRÊS DE MAIO. 1543 - SÃO BRAZ
66063-390 Fone: (91) 3249-7210
6169249 videocheck@veloxmail.com.br

PA - MARABÁ
BORGES INFORMÀTICA LTDA
AV. ANTÔNIO MAIA, 866 - CENTRO
68500-005 Fone: (94) 3322-2585
1738157 borge_a@leolar.com.br
ELETRÔNICA 3K
AV. ANTÔNIO MAIA, 1539 - VELHA MARABÁ
68500-005 Fone: (94) 3321-1891
3295623 3k@skorpionet.com.br

PA - SANTARÉM
ELETRÔNICA RAY-TEC
AV. RUI BARBOSA, 1169 - SL 04 - CENTRO
68005-080 Fone: (93) 3523-5588
3470411 raytecstm@hotmail.com

PB - CAMPINA GRANDE
PC WORLD
R. TIRADENTES, 21 - CENTRO
58101-030 Fone: (83) 3341-5959
1738332 pcworld@terra.com.br

PB - JOÃO PESSOA
INFOR TECH
AV. MAXIMIANO FIGUEIREDO, 23 LJ 104
58013-470 Fone: (83) 3021-8866
3437860 pcworld@terra.com.br
SMARTCELL
R. BARÃO DE MAMANGUAPE, 337
58040-330 Fone: (83) 3225-1004
3324606 ivandro.silva@smartcell.com.br

PB - SANTA RITA
ML SERVICE CENTER
R. CEL. DOMICIANO, 112 - CENTRO
58300-170 Fone: (83) 9996-2558
3403223 mlservicecenter.santaritapb@gmail.com

PE - CARPINA
TECNOCENTER
R. BERNARDO VIEIRA DE MELO, 185
55815-100 Fone: (81) 3621-1399
3406380 tecnocentereletron@hotmail.com

PE - CARUARU
ELETRÔNICA MUNDIAL
R. SILVANO MACEDO, 122
55012-380 Fone: (81) 3723-7224
1738321 mseletro@ig.com.br

PE - GARANHUNS
ELETRÔNICA MUNDIAL
PC. DOUTOR MANOEL JARDIM.16
55290-000 Fone: (87) 3761-1883
4200815 mundial_eletronic@hotmail.com.br

PE - JABOATÃO DOS GUARARAPES
CUBO ELETRONICS
R. INÁCIO DE SOUZA MORAES. 65
54110-130 Fone: (81) 3093-4163
3432569 cuboeletronics@gmail.com

PE - PETROLINA
APOLLO SOM
R. DR JÚLIO DE MELLO. 694 - CENTRO
56302-150 Fone: (87) 3862-2530
6142782 apollosom@uol.com.br

PE - RECIFE
ESC RECIFE - *EXCLUSIVA SAMSUNG*
AV. ENG. ANTÔNIO DE GÓIS, 340 - LJ 02
51010-000 Fone: (81) 3038-5006
3456700 atendimento.samsung@smartcell.com.br

PE - SÃO LOURENÇO DA MATA
TECNOCENTER
AV. DR FRANCISCO CORREIA, 988 - CENTRO
54735-000 Fone: (81) 3525-0810
3408009 tecnocenterltda@hotmail.com

PI - PARNAÍBA
TELEVIDEO
R. FRANCISCO CORREIA, 416 - CENTRO
64200-270 Fone: (86) 3323-1997
3465132 ebstelevideo@ig.com.br

PI - TERESINA
ELETRÔNICA O CORISCO
AV. JOAQUIM RIBEIRO, 1188 - CENTRO
64019-025 Fone: (86) 3223-0825
6057461 ocorisco@yahoo.com.br
MICRO & CIA
AV. HOMERO CASTELO BRANCO. 607
64048-400 Fone: (86) 3234-3522
3481766 controllermicro@hotmail.com

PR - APUCARANA
SV ELETRÔNICA
R. CEL. LUIZ JOSÉ DOS SANTOS. 36
86800-070 Fone: (43) 3424-5344
3471402 assistencia.sveletronica@gmail.com

Para maiores informações sobre rede de serviços autorizados acesse: http://www.samsung.com/br/support/location/serviceLocation.do?page=SERVICE.LOCATION

Esta relação pode ser alterada sem prévio aviso

REDE DE SERVIÇOS AUTORIZADOS - ÁUDIO VÍDEO →TV

www.samsung.com.br - Capitais Brasileiras e Regiões Metropolitanas: 4004 -0000 - Demais Localidades: 0800-124-421

PR - CASCAVEL
K&S TW SERV
R. BARÃO DO CERRO AZUL, 987 - CENTRO
85801-080 Fone: (45) 3038-8999
1738241 kes.cvel@kesservice.com.br

PR - CURITIBA
ESC REBOUCAS - *EXCLUSIVA SAMSUNG*
AV. GETÚLIO VARGAS, 801 - REBOUCAS
80230-030 Fone: (41) 3021-5520
1661028 exclusivacel@exclusivacel.com.br

PR - DOURADINA
ELETRÔNICA DIGITAL
R. PAULO GONÇALVES PIRES, 300 - CENTRO
87485-000 Fone: (44) 3663-1414
3249965 silvanadigital@brturbo.com.br

PR - FOZ DO IGUAÇU
ELETRÔNICA VÍDEO FOZ
R. QUINTINO BOCAIUVA, 1313 - CENTRO
85851-130 Fone: (45) 3523-4115
1738327 videofoz@videofoz.com.br

PR - GUARAPUAVA
K&S SERVICE
R. QUINTINO BOCAIUVA, 1257 - SL 03 - CENTRO
85010-300 Fone: (42) 3622-7800
6030459 kes.gua@kesservice.com.br

PR - LONDRINA
ELETRÔNICA VIDEOCOLOR
AV. JUSCELINO KUBITSCHECK, 3768
86020-000 Fone: (43) 3324-6716
1737955 videocolor@videocolor.com.br
PP TELECOMUNICACÕES
AV. JUSCELINO KUBITSCHECK, 2070 - LJS 5 E 6
86020-000 Fone: (43) 3024-3610
3456461 exclusivacel@exclusivacel.com.br

PR - MARINGÁ
EXCLUSIVA CELULARES
AV. NÉO ALVES MARTINS, 1886 - ZONA 01
87013-060 Fone: (44) 3026-6661
6057544 gerencia.mga@exclusivacel.com.br

PR - PARANAGUÁ
K&S CELULARES
R. 15 DE NOVEMBRO, 550 - CENTRO HISTÓRICO
83203-010 Fone: (41) 3422-8665
3258708 kes.pgua@kesservice.com.br

PR - PONTA GROSSA
K&S PONTA GROSSA
R. CEL. DULCÍDIO, 1168 - LJ A - CENTRO
84010-280 Fone: (42) 3222-4151
1661017 kes.pgo@kesservice.com.br

RJ - ANGRA DOS REIS
TECNOCENTER ELETRÔNICA
R. PREFEITO JOÃO G. GALINDO, 346 - LJ 2
23900-650 Fone: (24) 3365-7463
3462283 kleberme@msn.com

RJ - CABO FRIO
RGB ELETRÔNICA
R. INGLATERRA, 86 -JD. CAIÇARA
28910-360 Fone: (22) 2644-0703
6214256 rgbeletronica@yahoo.com.br
SOLUCÃO DE CABO FRIO
AV. TEIXEIRA E SOUZA, 2124 - CENTRO
28905-100 Fone: (22) 2645-6375
3439768 solucaocabofrio@bol.com.br

RJ - CAMPOS DOS GOYTACAZES
COMCELL
RUA DR. GESTEIRA PASSOS, 34 - CENTRO
28010-470 Fone: (22) 2735-1804
6023089 campos@comcell.srv.br

RJ - DUQUE DE CAXIAS
TELE SERVICO
AV. DUQUE DE CAXIAS, 86 - CENTRO
25070-070 Fone: (21) 2771-1508
1738010 teleser@teleservico.com.br

RJ - ITAGUAÍ
E&M SOM
R. PROTÓGENES GUIMARÃES, 22 - CENTRO
23810-740 Fone: (21) 2688-6491
6169241 emsom@dorio.com.br

RJ - MACAÉ
CELULAR & CIA
R. VISCONDE DE QUISSAMA, 455 - LJ D
27910-290 Fone: (22) 2762-5270
3476755 celeciamacae@hotmail.com
ELETRÔNICA SACRAMENTO
R. DO SACRAMENTO, 12 - CENTRO
27913-150 Fone: (22) 2793-0833
3452007 gerencia@eletronicasacramento.com

RJ - MAGÉ
SOS ELETRÔNICA
R. PIO XII, 381 LJ - FIGUEIRA
25900-000 Fone: (21) 2633-3342
6255747 js3.eletro@yahoo.com.br

RJ - NILÓPOLIS
REDE AUTORIZADA ÁUDIO E VÍDEO
AV. GETÚLIO DE MOURA, 2031 - CENTRO
26525-002 Fone: (21) 2791-4991
3484135 rede.autorizada@gmail.com

RJ - NITERÓI
REC VÍDEO
R. SALDANHA MARINHO, 117 LJ - CENTRO
24030-040 Fone: (21) 2611-3534
1660670 rec.video@bol.com.br

RJ - NOVA FRIBURGO
TECNICOM INFORMÁTICA
R. JOSÉ TESSAROLO DOS SANTOS, 77
28625-140 Fone: (22) 2522-3622
1660985 suporte@tecnicominformatica.com.br

RJ - NOVA IGUAÇU
IGUAÇU SERVICE CENTER
R. DR. PLÍNIO CASADO, 25 - LJ 05
26220-099 Fone: (21) 2667-0117
3481755 iservicecenter@hotmail.com

RJ - PETRÓPOLIS
ESSENCIAL SERVICE ELETRÔNICA
R. 16 DE MARCO, 80 - SLJ 05 - CENTRO
25620-040 Fone: (24) 2237-6741
3454885 solucaocelulares@bol.com.br

RJ - RESENDE
MAGISTRAL
R. VILA ADELAIDE, 335 - JD. BRASÍLIA I
27514-100 Fone: (24) 3355-0101
6249382 magistral.eletronica@terra.com.br

RJ - RIO DE JANEIRO
ELETROTUDO
ESTR. DOS BANDEIRANTES, 1393 - TAQUARA
22710-571 Fone: (21) 2426-4701
3404245 eletrotudo@ig.com.br
ESC BARRA - *EXCLUSIVA SAMSUNG*
AV. OLEGÁRIO MACIEL, 101 - LJS D e E
22621-200 Fone: (21) 2493-8002
1660928 barradatijuca@samsung.srv.br
ESC CENTRO RIO - *EXCLUSIVA SAMSUNG*
AV. GOMES FREIRE, 148 - CENTRO
20231-013 Fone: (21) 2526-9292
3245826 centro-rio@exclusivasamsung.com.br
SES CENTRO - *PONTO DE COLETA SAMSUNG*
AV. RIO BRANCO, 50 - 2° ANDAR - CENTRO
20090-002 Fone: (21) 3213-8080
3439013 adm@fixcenter.net
SES MADUREIRA - *PONTO DE COLETA*
R. DOMINGOS LOPES, 671 - GALERIA A - LJ H
21310-120 Fone: (21) 3437-3690
3439027
adm-madureira@medlevinformatica.com.br
PHILSERVICE ELETRÔNICA
ESTR. DO GALEÃO, 634 - LJ A
21931-001 Fone: (21) 3396-1447
1660930 philser@philservice.com.br
QUEOPS CAMPO GRANDE
R. SACRAMENTO BLACKE, 77
23052-160 Fone: (21) 3394-0202
6174154 queops@veloxmail.com.br
QUEOPS REALENGO
R. BERNARDO DE VASCONCELOS, 451
21710-260 Fone: (21) 3331-9551
3467693 kanopolis@veloxmail.com.br
SERVITRON SERVIÇOS ELETRÔNICOS
AV. MERITI, 2584 - VILA DA PENHA
21211-006 Fone: (21) 2482-9107
1660548 servitron@veloxmail.com.br
SES BARRA - *PONTO DE COLETA SAMSUNG*
AV. DAS AMÉRICAS, 3939 - BL 02 - LJ R
22631-003 Fone: (21) 2421-6383
3406379 eletronicaims@ig.com.br

RJ - SÃO GONÇALO
LIST COMERCIO E SERVICOS
R. ALFREDO BACKER, 605 - LJS 9 E 10
24710-395 Fone: (21) 3069-8911
3459781 list.assistencia@gmail.com

RJ - SÃO JOÃO DE MERITI
CONSERT ELETRO REPARO E MANUTENCÃO
AV. AUTOMÓVEL CLUB, 2560 - SL 33
25561-171 Fone: (21) 3847-0237
3481771 consert.eletro@gmail.com

RJ - TERESÓPOLIS
SOLUCÃO CELULARES
R. MANUEL MADRUGA, 253 - LJ 16
25953-060 Fone: (21) 2742-0174
6238550 atendimento@solucaocelulares.com.br

RJ - VOLTA REDONDA
JUSTEN CELULAR
R. 16, 65 SL 102 - VL SANTA CECÍLIA
27260-180 Fone: (24) 3342-6907
3278935 jecelular@jecelular.com.br

RN - MOSSORÓ
ELETRÔNICA MANCHETE
AV. PRESIDENTE DUTRA, 109
59628-000 Fone: (84) 3316-4448
3468333 eletronicamanchete@ig.com.br

RN - NATAL
INFO SERVICE
AV. ANTÔNIO BASÍLIO, 3006 - LAGOA NOVA
59054-380 Fone: (84) 3081-6966
3456465 jader@cellservice.com.br
MEGATECH ASSISTENCIA TÉCNICA
R. DOS POTIGUARES, 40 - LAGOA NOVA
59063-450 Fone: (84) 3206-0099
3456453 admin@megatecheletronic.com.br

RO - ARIQUEMES
STAR SAT ELETRÔNICA
AV. JAMARI, 2172
76870-330 Fone: (69) 3536-5045
3443925 paranasateletronica@hotmail.com

RO - CACOAL
ELETRÔNICA PANAMÉRICA
R. RUI BARBOSA, 1260 - CENTRO
78977-075 Fone: (69) 3443-1415
3445312 cacoal@eletronicapanamerica.com

RO - JI-PARANÁ
ELETRÔNICA CENTRAL
AV. MARINGÁ, 1085 - NOVA BRASÍLIA
78964-000 Fone: (69) 3423-9288
3453178 eclairsant@hotmail.com

RO - PORTO VELHO
ELETRÔNICA CRIASOM
R. D. PEDRO II, 1900 - SÃO CRISTOVÃO
76804-116 Fone: (69) 3026-6671
3443924 eletronica.criasom@hotmail.com
LF ELETRONICS
R. SALGADO FILHO, 2375 - SL B
76804-054 Fone: (69) 3223-6265
3457507 l.f.eletronics@hotmail.com

RR - BOA VISTA
ELETRÔNICA RORAIMA
AV. GAL. ATAÍDE TEIVE, 3023 - BURITIS
69309-187 Fone: (95) 3625-1636
3470410 eliomarsb@oi.com.br

RS - BAGÉ
ANNAYX
R. DR. PENA, 30 - CENTRO
96400-000 Fone: (53) 3241-5925
3435765 annayx@annayx.com.br

RS - BENTO GONÇALVES
ELETRÔNICA MARINI
R. GAL. CÂNDIDO COSTA, 184 - LJ 01
95700-000 Fone: (54) 3452-6825
3484131 atmarini@terra.com.br

RS - CAXIAS DO SUL
A&V TELECOM
R. BENTO GONCALVES, 1110 - CENTRO
95020-412 Fone: (54) 3028-4965
3332092 samsungcaxias@aevtelecom.com.br

RS - ERECHIM
ELETRÔNICA ERECHIM
AV. SETE DE SETEMBRO, 55 - CENTRO
99700-000 Fone: (54) 3321-1933
1660886 atendimento@eletronicaerechim.com.br

RS - FARROUPILHA
SILTEC
R. DR. JAIME ROSSLER, 133 - SL 02
95180-000 Fone: (54) 3268-3603
6174146 gerente.siltec@terra.com.br

RS - IJUÍ
ZAP ASSISTÊNCIA TÉCNICA
R. 14 DE JULHO, 36 - CENTRO
98700-000 Fone: (55) 3333-2328
3457500 zap-eletronica@hotmail.com

RS - NOVO HAMBURGO
ANNAYX
AV. MARCÍLIO DIAS, 779 - RIO BRANCO
93310-110 Fone: (51) 3065-2011
6296439 annayx.samsung@terra.com.br

RS - PASSO FUNDO
ANNAYX
R. PAISSANDÚ, 1028 - SL 1 - CENTRO
99010-100 Fone: (54) 3045-1011
3470173 annayx.samsung@terra.com.br

RS - PELOTAS
A & V TELECOMUNICACÕES
R. GENERAL OSÓRIO, 884 - CENTRO
96020-000 Fone: (53) 3028-0949
3246413 samsungpelotas@aevtelecom.com.br

RS - PORTO ALEGRE
ESC PORTO ALEGRE - *EXCLUSIVA SAMSUNG*
R. PEREIRA FRANCO, 85 - SÃO JOÃO
90240-520 Fone: (51) 3511-4000
6227289 portoalegre@samsung.srv.br

RS - RIO GRANDE
BUTISOM ELETRÔNICA
R. GENERAL NETO, 495 - CENTRO
96200-010 Fone: (53) 2125-9803
1738060 butisom@butisom.com.br

RS - SANTA CRUZ DO SUL
ELETRÔNICA ZILLMER
R. RAMIRO BARCELOS, 1272 - CENTRO
96810-152 Fone: (51) 3713-1290
1660879 ezillmer@terra.com.br

RS - SANTA MARIA
A&V TELECOMUNICACÕES
R. VALE MACHADO, 1628 - CENTRO
97015-630 Fone: (55) 3028-0504
3368834 samsungstamaria@aevtelecom.com

SC - BLUMENAU
WAPCOM BLUMENAU
R. REPÚBLICA ARGENTINA, 225 - PONTA AGUDA
89050-100 Fone: (47) 3335-7518
3355654 wapcom_blumenau@terra.com.br

SC - BRUSQUE
WAPCOM TELECOMUNICACÕES
R. PAES LEME, 122 - CENTRO
88350-220 Fone: (47) 3355-7518
6176746 wapcom@terra.com.br

SC - CHAPECÓ
K&S SERVICE
R. GUAPORÉ, 370 E - CENTRO
89802-300 Fone: (49) 3323-0739
1738251 kes.cha@kesservice.com.br

SC - CONCÓRDIA
TV SOM ELETRÔNICA
R. ANITA GARIBALDI, 147 - SALA 2 - CENTRO
89700-000 Fone: (49) 3442-3704
6079340 tvsom@netcon.com.br

SC - CRICIÚMA
K&S SERVICE
R. JOÃO PESSOA, 620 - SL 01 e 02
88801-530 Fone: (48) 3437-6123
1738257 kes.cri@kesservice.com.br

SC - FLORIANÓPOLIS
ESC FLORIANÓPOLIS - *EXCLUSIVA SAMSUNG*
R. SALDANHA MARINHO, 374 - SL 105
88010-450 Fone: (48) 3024-0044
6197507 scservice@escsamsung.com.br

SC - ITAJAÍ
SC SERVICE
R. TIJUCAS, 435 - LJ 01 e 02
88301-361 Fone: (47) 3046-0044
3278072 itajai@escsamsung.com.br

SC - JARAGUÁ DO SUL
ELETRÔNICA GRETEC
R. JOÃO JANUÁRIO AYROSO, 10 - SL 02
89253-100 Fone: (47) 3372-2050
3484130 egretec@gmail.com

SC - JOINVILLE
K&S SERVICE
AV. JK, 385 - LJ 3B - CENTRO
89201-100 Fone: (47) 3433-4694
1738242 kes.ille@kesservice.com.br

SC - LAJES
IZOTA
R. MARECHAL DEODORO, 377 - CENTRO
88501-000 Fone: (49) 3229-3646
3498409 izota@terra.com.br

SC - SÃO JOSÉ
SC SERVICE
R. D. PEDRO II, 472 - CAMPINAS
88101-320 Fone: (48) 3244-0045
4200821 scservice@escsamsung.com.br

SE - ARACAJÚ
EXPRESSCEL
R. ESTÂNCIA, 277 - CENTRO
49010-180 Fone: (79) 3211-0620
3380064 ronnys.expresscel@gmail.com
ELETRÔNICA VIDEOSOM
R. BOQUIM, 575 - CENTRO
49010-280 Fone: (79) 3214-5024
6238080
eletronicavideosom@videosomeletro.com.br

SP - AMERICANA
MÁRIO VÍDEO
R. SETE DE SETEMBRO, 168 - CENTRO
13465-000 Fone: (19) 3461-8238
1738004 tania.mvideo@gmail.com

SP - ARAÇATUBA
ELETRÔNICA JORDÃO
R. MARCÍLIO DIAS, 1301 - PARAÍSO
16045-970 Fone: (18) 3624-3655
3451964 edu_ata@terra.com.br

SP - ARARAQUARA
COMPITÁLIA INFORMÁTICA
AV. PEDRO GALEAZI, 183 - VILA VELOSA
14806-015 Fone: (16) 3324-8621
3443948 compitalia@ig.com.br

SP - BARRETOS
ELETRÔNICA E INFORMÁTICA BARRETOS
AV. 43, 749 - CENTRO
14780-420 Fone: (17) 3322-5914
3481765 flybackfranklin@yahoo.com.br

SP - BARUERI
CENTERFFIL
AV. SANTA ÚRSULA, 35 - CENTRO
06401-220 Fone: (11) 4199-3021
1660757 centerffil@centerffil.com.br

SP - BAURU
TEKTRON BAURU
R. RIO BRANCO, 19-79 - VILA AMÉRICA
17014-037 Fone: (14) 3234-3403
3441833 assistencia@tektron.com.br

SP - BOTUCATU
REGIONAL ELETRÔNICA
R. TENENTE JOÃO FRANCISCO, 190
18609-620 Fone: (14) 3354-4904
3443947 regional.elet@lpnet.com.br

SP - BRAGANÇA PAULISTA
ELETRÔNICA AMÉRICA
R. CEL.THEÓFILO LEME, 1447/1449
12900-002 Fone: (11) 4033-2231
1660798 eletronicaamerica@uol.com.br

SP - CAMPINAS
ESC CAMPINAS - *EXCLUSIVA SAMSUNG*
AV. BARÃO DE ITAPURA, 1728 - GUANABARA
13020-433 Fone: (19) 3234-3283
6157835 campinas@samsung.srv.br

SP - CATANDUVA
ELETRONICA XV
R. QUINZE DE NOVEMBRO, 272
15806-060 Fone: (17) 3522-6256
6253205 tonimarcos.torres@itelefonica.com.br

SP - FRANCA
ELBAR ELETRÔNICA
R. EWERTON DE PAULA MERLINO, 2372
14403-450 Fone: (16) 3721-1899
1738002 elbareletronica@com4.com.br

SP - FRANCO DA ROCHA
FRONTCELL
R. HAMILTON PRADO, 436 - CENTRO
07801-000 Fone: (11) 4443-2707
6178419 camilo@frontcell.com.br

SP - GUARATINGUETÁ
GTECH
R. FLAMÍNIO LESSA, 259 - CENTRO
12501-210 Fone: (12) 3133-9151
3453170 adm@gtechguara.com.br

SP - GUARULHOS
ELETRÔNICA GUARANY
R. JOÃO GONÇALVES, 192 - CENTRO
07010-010 Fone: (11) 2463-2024
3473677 contato@tvguarany.com.br

SP - INDAIATUBA
ELETRÔNICA NISHI
R. PAUL HARRIS, 343 - CIDADE NOVA
13334-070 Fone: (19) 3834-4820
6157830 nishieletronica@terra.com.br

SP - ITAPETININGA
LOJA TATTI
AV. 05 DE NOVEMBRO, 901 - VILA NASTRI
18207-320 Fone: (15) 3271-0936
6256094 eletronicatatti@terra.com.br

SP - ITÚ
ELECON SERVICOS AUTORIZADO
R. SANTA CRUZ, 781 - CENTRO
13300-090 Fone: (11) 4023-0188
6256215 elecon@terra.com.br

SP - JAÚ
ELETRÔNICA VITAL
R. SALDANHA MARINHO, 1186 - CENTRO
17201-310 Fone: (14) 3622-4002
3443941 eletrovital@uol.com.br

SP - JUNDIAÍ
GR MANUTENCÃO
AV. JUNDIAÍ, 259 - CENTRO
13208-051 Fone: (11) 4522-3197
6162462 contato@grassistencia.com.br

SP - LIMEIRA
FAP ASSISTÊNCIA LIMEIRA
R. DR. TRAJANO BARROS CAMARGO, 1420
13480-943 Fone: (19) 3701-0574
61578351 fabio.samsung@hotmail.com

SP - MARÍLIA
MEGACENTER CELULARES
AV. SANTO ANTÔNIO, 530 - CENTRO
17500-070 Fone: (14) 3413-6111
1738303 megacenter@megacenter.com.br

SP - MAUÁ
ELETRÔNICA ÁUDIO E VÍDEO SERVICE
R. DOS BANDEIRANTES, 55 - CENTRO
09310-360 Fone: (11) 4514-5233
6254821 tvteccolor@uol.com.br

SP - MOGI DAS CRUZES
NIHONTEC ELETRONICA
R. DR. CORRÊA, 53 - CENTRO
08710-040 Fone: (11) 4726-9670
6137834 eletronicanihontech@hotmail.com

SP - MOGI GUAÇU
ELETRÔNICA MARISTELA
AV. SÃO CARLOS, 253 - SÃO CARLOS
13847-111 Fone: (19) 3841-8504
6093706 eletronicamaristela@terra.com.br

Para maiores informações sobre rede de serviços autorizados acesse: http://www.samsung.com/br/support/location/serviceLocation.do?page=SERVICE.LOCATION

Esta relação pode ser alterada sem prévio aviso

REDE DE SERVIÇOS AUTORIZADOS - ÁUDIO VÍDEO →TV

www.samsung.com.br - Capitais Brasileiras e Regiões Metropolitanas: 4004-0000 - Demais Localidades: 0800-124-421

SP - OSASCO
ELETRÔNICA RENAZA
R. JOÃO COLINO, 106 - OSA
06013-020 Fone: (11) 3681-9882
1660515 renaza1@terra.com.br

SP - OURINHOS
DIGITEC
R. PARANÁ, 647 - CENTRO
19900-021 Fone: (12) 3324-2003
3475100 rr-ms@uol.com.br

SP - PIRACICABA
ELETRÔNICA PUPPIN
R. QUINZE DE NOVEMBRO, 1741 - ALTO
13416-756 Fone: (19) 3402-2295
1660791 eletronicapuppin@hotmail.com
TVART
R. MORAIS BARROS, 1556 - ALTO
134419-240 Fone: (19) 3433-4460
3462284 j.rodriguesfilho@terra.com.br

SP - PORTO FERREIRA
ELETRÔNICA SÃO JORGE
R. JOÃO MUTINELLI, 731 - CENTRO
13660-000 Fone: (19) 3585-1891
6147652 fernanda-esj@uol.com.br

SP - PRESIDENTE PRUDENTE
MICRO2000
R. RUI BARBOSA, 722A - CENTRO
19015-000 Fone: (18) 3223-5431
3457511 micro2000@micro2000.com.br

SP - RIBEIRÃO PRETO
DIGITEC ELETRÔNICA
R. CEL. LUIS DA CUNHA, 253 - VILA TIBÉRIO
14050-040 Fone: (16) 3625-5185
1660801 digiteceletronica@terra.com.br
PANAMASTER
R. JOSÉ BONIFÁCIO, 383 - CENTRO
14010-050 Fone: (16) 3904-9908
3435778 sac@panamaster.com.br

SP - RIO CLARO
ELETRÔNICA MIANO
R. OITO, 789 - CENTRO
13500-144 Fone: (19) 3524-6673
3443940 miano@eletronicamiano.com.br

SP - SANTO ANDRÉ
ELETRÔNICA GILDA
AV. HIGIENÓPOLIS, 236 - VILA GILDA
09190-360 Fone: (11) 4994-1863
1660900 eletronicagilda@ig.com.br

SP - SANTOS
ESC SANTOS - *EXCLUSIVA SAMSUNG*
AV. WASHINGTON LUIS, 249
11050-200 Fone: (13) 3877-0490
3258425 astech@astech.com.br
SERWAL SERVICO AUTORIZADO
R. DR. CARVALHO MENDONCA, 361
11070-101 Fone: (13) 3232-3599
1737979 serwalmrc@uol.com.br

SP - SÃO BERNARDO DO CAMPO
ABC SAM
AV. LUCAS NOGUEIRA GARCEZ, 781
09750-670 Fone: (11) 4122-4700
6030455 abcsam@terra.com.br

SP - SÃO CARLOS
COMERCIAL SERVTEC
R. IWAGIRO TOYAMA, 380 - JD. PAULISTANO
13564-380 Fone: (16) 3361-4913
3443942 cscrmed@terra.com.br

SP - SÃO JOSÉ DO RIO PRETO
DIGITRON
R. TIRADENTES, 2650 - PQ INDUSTRIAL
15025-050 Fone: (17) 3235-1001
1738222 digitron.st@terra.com.br

SP - SÃO JOSÉ DOS CAMPOS
ELETRÔNICA VAILLANT
AV. DR. NELSON DAVILA, 771 - CENTRO
12245-030 Fone: (12) 3942-3590
6089597 andrebotarioe@superig.com.br
VALE CELL
R. TEOPOMPO DE VASCONCELOS, 258
12243-830 Fone: (12) 3308-0377
3473632 loja.matriz@valecell.com.br

SP - SÃO PAULO
ESC ANGELICA - *EXCLUSIVA SAMSUNG*
AV. ANGELICA, 2187 - HIGIENOPOLIS
01227-200 Fone: (11) 2107-0900
1660906 angelica@samsung.srv.br
ESC CAMPO BELO - *EXCLUSIVA SAMSUNG*
R. VIEIRA DE MORAES, 299 - CAMPO BELO
04617-010 Fone: (11) 3384-7024
1660775 sac@samsungcampobelo.com.br
ESC JARDINS - *EXCLUSIVA SAMSUNG*
R. MARIA FIGUEIREDO, 560 - PARAISO
04002-003 Fone: (11) 3886-2222
1737982 sac@samsungjardins.com.br
ESC PINHEIROS - *EXCLUSIVA SAMSUNG*
R. PADRE CARVALHO, 123 - PINHEIROS
05427-100 Fone: (11) 3063-4357
3494527 helpsam@samsungservicos.com.br
ESC SANTANA - *EXCLUSIVA SAMSUNG*
R. CONSELHEIRO SARAIVA, 826
02037-021 Fone: (11) 4063-2244
3316581 achiles@centerservice.com.br
ESC TATUAPE - *EXCLUSIVA SAMSUNG*
R. COELHO LISBOA, 472 - TATUAPE
03323-040 Fone: (11) 2092-8166
1660690 samcell@samcell.com.br
J.MACEDO
AV.PROFESSOR PAPINE, 343 - INTERLAGOS
04805-300 Fone: (11) 5667-6080
3495086 eletronicjmacedo@uol.com.br
LONGSAM - *EXCLUSIVA SAMSUNG*
AL. DOS JURUPIS, 1947 - MOEMA
04088-006 Fone: (11) 5091-2000
3434699 sac@longsam.com.br
MASTER SÃO MIGUEL ELETRONICA
AV. SÃO MIGUEL, 8845
08070-000 Fone: (11) 2032-3870
3477275 mastersam@mastersam.com.br
PANAFAX
AV. CELSO GARCIA, 2874 - TATUAPE
03064-100 Fone: (11) 2796-7656
1660692 panafax@uol.com.br
SES SÃO MATEUS - *PONTO DE COLETA*
AV. CLAUDIO AUGUSTO FERNANDES, 518
03962-120 Fone: (11) 2919-2115
6199584 acaoeletronica@uol.com.br

STILL VOX
AL. BARÃO DE LIMEIRA, 1180
01202-002 Fone: (11) 3222-2311
3472470 stillvoxbr@stillvox.com.br

SP - SÃO ROQUE
ELETRONICA MARINHO
R. SÃO PAULO, 119 - SÃO PAULO
18130-120 Fone: (11) 4712-9141
6255847 mveletronica@terra.com.br

SP - SERTÃOZINHO
ELETRÔNICA LEME VIDEO
R. JOSE BONINI, 810B - SÃO JOÃO
14177-420 Fone: (16) 3945-8008
4202080 lemevideo@hotmail.com

SP - SOROCABA
ESC SOROCABA
R. SOUZA PEREIRA, 214 - CENTRO
18010-320 Fone: (15) 3224-1232
6170281 sotel sorocaba@solicenet.com.br
INFORTRON
R. PEDRO JOSÉ SENGER, 563
18015-000 Fone: (15) 3237-9200
1660527 oeddosi@infortron.com.br

SP - SUMARÉ
VIDEOTEC ELETRÔNICA
R. SANTOS DUMONT, 46 - VL. SANTANA
13170-586 Fone: (19) 3873-7737
1738000 geraldolt@uol.com.br

SP - TABOÃO DA SERRA
GOODTEC
R. LEVI DE SOUZA E SILVA, 70
06763-170 Fone: (11) 4701-3982
6255841 goodtec@goodtec.com.br

SP - TAUBATÉ
VALE CELL EXPRESS
PÇA MONSENHOR SILVA BARROS, 254
12020-070 Fone: (12) 3621-1555
3462282 loja.taubate@valecell.com.br

TO - PALMAS
ELETRÔNICA DIGITAL
AV. LO 02 QD 103 NORTE, 56
77001-022 Fone: (63) 3212-1670
3327639 eletronica_digital1@hotmail.com

Para maiores informações sobre rede de serviços autorizados acesse: http://www.samsung.com/br/support/location/serviceLocation.do?page=SERVICE.LOCATION

Esta relação pode ser alterada sem prévio aviso

Informação Ambiental

Embalagem:

Todo o material desnecessário foi retirado da embalagem do produto. Nós procuramos, a cada projeto, fazer embalagens cujas partes sejam de fácil separação, bem como de materiais recicláveis, sendo: calço de isopor, caixa de papelão e sacos plásticos. Procure fazer o descarte de embalagem de maneira consciente, preferencialmente destinado a recicladores.

Produto:

O produto adquirido consiste de materiais que podem ser reciclados e reutilizados se desmontados por companhias especializadas.

Descarte:

Solicitamos observar a legislação existente em sua região, com relação à destinação do produto no seu final de vida, disposição dos componentes da embalagem e das pilhas e baterias. Em caso de dúvida ou **consulta,** ligue para **Central de Atendimento** 0800 124 421.

A Samsung Eletrônica da Amazônia Ltda e o Meio Ambiente agradecem.

Entre em contato com a SAMSUNG

Se você tiver comentários ou dúvidas relacionadas aos produtos Samsung, entre em contato com a Central de Atendimento ao Cliente SAMSUNG

☎ 0800-124-421, 4004-0000/www.samsung.com/br/support

ATENÇÃO

A EXPOSIÇÃO A SINAIS SONOROS ACIMA DE 85 DECIBÉIS PODE CAUSAR DANOS AO SISTEMA AUDITIVO

PRODUZIDO NO PÓLO INDUSTRIAL DE MANAUS

CONHEÇA A AMAZÔNIA

AH68-02613D-03